**1.** STRONA TYTUŁOWA

| | | |
|---|---|---|
| ARCH. HANNA ZAMORSKA<br>ARCHITEKTURA WNĘTRZA PROJEKTY I REALIZACJE PLASTYCZNE<br>ul. Krosna 30/8, 80-857 Gdańsk<br>Tel. 0-606 961 272, mail: hanna.zamorska@gmail.com | | |
| ZADANIE | TERMOMODERNIZACJA KLASZTORNEGO ZESPOŁU SAKRALNEGO BENEDYKTYNEK<br>ul. Wojska Polskiego 28a, 09-200 Sierpc<br>dz. nr 529/5, 530, jedn. ewid. Sierpc, 142701_1<br>obr. ewid. Sierpc 001 | |
| OBIEKT | BUDYNEK KLASZTORNY NALEŻĄCY<br>DO KLASZTORNEGO ZESPOŁU SAKRALNEGO BENEDYKTYNEK<br>ul. Wojska Polskiego 28a, 09-200 Sierpc<br>dz. nr 530, jedn. ewid. Sierpc, 142701_1<br>obr. ewid. Sierpc 001<br>kategoria budowlana obiektu- X budynki kultu religijnego | |
| INWESTOR | Opactwo SS. Benedyktynek w Sierpcu<br>ul. Wojska Polskiego 28a, 09-200 Sierpc | |
| **TEMAT** | **WYMIANA STOLARKI OKIENNEJ W BUDYNKU KLASZTORNYM** | |
| **FAZA PROJEKTU** | **PROJEKT ARCHITEKTONICZNO – WYKONAWCZY** | |
| ARCHITEKTURA<br>Projektant | mgr inż. arch. Hanna Zamorska<br>upr. do projektowania bez ograniczeń<br>w specjalności architektonicznej<br>nr 4996/Gd/91, POIA-PO-0034 | |
| Sprawdzający | mgr inż. arch. Wioleta Stanisławska<br>upr. do projektowania bez ograniczeń<br>w specjalności architektonicznej<br>nr 201/Gd/99, POIA-PO-0474 | |

| | | | | | |
|---|---|---|---|---|---|
| TOM I z I | | | | | |
| | Egz. | | | | |
| | ORYGINAŁ | | | | |
| 28.06.2019 | 1 | 2 | 3 | 4 | A |

Prawa autorskie zastrzeżone. Niniejszy projekt jest przedmiotem prawa autorskiego i chroniony jest autorskimi prawami osobistymi i autorskimi prawami majątkowymi jako „utwór architektoniczny, architektoniczno – urbanistyczny i urbanistyczny" na podstawie Ustawy z dnia 4 lutego 1994 r o prawie autorskim i prawach pokrewnych (Dz. U. nr 80 z 2000 r, poz. 904).

## 2. ZAWARTOŚĆ OPRACOWANIA

1. STRONA TYTUŁOWA 1
2. ZAWARTOŚĆ OPRACOWANIA 2
3. SPIS RYSUNKÓW 3
4. OŚWIADCZENIE PROJEKTANTÓW 3
5. DANE OGÓLNE 4
6. PRZEDMIOT I ZAKRES INWESTYCJI 4
7. OPIS STANU ISTNIEJĄCEGO 5
8. OPIS STANU PROJEKTOWANEGO 5
9. CZĘŚĆ OPISOWA DLA PROJEKTU ARCHITEKTONICZNO – BUDOWLANEGO 5
9.4 Prace wykończeniowe 6
10. UWAGI WYKONAWCZE 6
11. ZAŁĄCZNIKI 7
1 Kopia strony tytułowej Projektu Budowlanego pn. WYMIANA STOLARKI OKIENNEJ KLASZTORU, czerwiec 2014 7
2 Kopia Decyzji Mazowieckiego Konserwatora Zabytków nr 252/2014 z dnia 29.08.2014 7
3 Kopia Decyzji nr 378/2014 z dn. 09.09.2014 7
4 Kopia strony tytułowej Projektu Budowlanego pn. REMONT ZESPOŁU KLASZTORNEGO WRAZ Z ŁĄCZNIKIEM, maj 2016, 7
5 Kopia Decyzji nr 178/2016 z dn. 19.05.2016 7
6 Uprawnienia projektantów 7
7 Zaświadczenia o przynależności do Izby Architektów 7
11.1 Kopia strony tytułowej Projektu Budowlanego pn. WYMIANA STOLARKI OKIENNEJ KLASZTORU, czerwiec 2014 8
11.2 Kopia Decyzji Mazowieckiego Konserwatora Zabytków nr 252/2014 z dnia 29.08.2014 9
11.3 Kopia Decyzji nr 378/2014 z dn. 09.09.2014 11
11.4 Kopia strony tytułowej Projektu Budowlanego pn. REMONT ZESPOŁU KLASZTORNEGO WRAZ Z ŁĄCZNIKIEM, maj 2016, 14
11.5 Kopia Decyzji nr 178/2016 z dn. 19.05.2016 15
11.6 Uprawnienia architektoniczne – mgr inż. arch. Hanna Zamorska 17
11.7 Uprawnienia architektoniczne – mgr inż. arch. Wioleta Stanisławska 18
11.8 Zaświadczenie o przynależności do Izby Architektów mgr inż. arch. Hanna Zamorska 19
11.9 Zaświadczenie o przynależności do Izby Architektów mgr inż. arch. Wioleta Stanisławska 20



Prawa autorskie zastrzeżone. Niniejszy projekt jest przedmiotem prawa autorskiego i chroniony jest autorskimi prawami osobistymi i autorskimi prawami majątkowymi jako „utwór architektoniczny, architektoniczno – urbanistyczny i urbanistyczny" na podstawie Ustawy z dnia 4 lutego 1994 r o prawie autorskim i prawach pokrewnych (Dz. U. nr 80 z 2000 r, poz. 904).

## 3. SPIS RYSUNKÓW

| | Nazwa rysunku | Kod rysunku | Skala |
|---|---|---|---|
| 1 | Sytuacja | SRP-KL-A-W-01 | 1:500 |
| 2 | Rzut przyziemia - zakres opracowania | SRP-KL-A-W-02 | Bez skali |
| 3 | Rzut piętra - zakres opracowania | SRP-KL-A-W-03 | 1:100 |
| 4 | Zestawienie okien parteru | SRP-KL-A-W-04 | 1:50 |
| 5 | Zestawienie okien piętra | SRP-KL-A-W-05 | 1:50 |
| 6 | Okno O-1 parter | SRP-KL-A-W-06 | 1:25, 1:10 |
| 7 | Okno O-2 parter | SRP-KL-A-W-07 | 1:25, 1:10 |
| 8 | Okno O-3 parter | SRP-KL-A-W-08 | 1:25, 1:10 |
| 9 | Okno O-4 parter | SRP-KL-A-W-09 | 1:25, 1:10 |
| 10 | Okno O-5 parter | SRP-KL-A-W-10 | 1:25, 1:10 |
| 11 | Okno O-6 parter | SRP-KL-A-W-11 | 1:25, 1:10 |
| 12 | Okno O-7 parter | SRP-KL-A-W-12 | 1:25, 1:10 |
| 13 | Okno O-8 parter | SRP-KL-A-W-13 | 1:25, 1:10 |
| 14 | Okno 1-1 piętro | SRP-KL-A-W-14 | 1:25, 1:10 |
| 15 | Okno 1-2 piętro | SRP-KL-A-W-15 | 1:25, 1:10 |
| 16 | Okno 1-3 piętro | SRP-KL-A-W-16 | 1:25, 1:10 |
| 17 | Okno 1-4 piętro | SRP-KL-A-W-17 | 1:25, 1:10 |
| 18 | Okna strychowe i piwniczne | SRP-KL-A-W-18 | 1:25 |

## 4. OŚWIADCZENIE PROJEKTANTÓW

Zgodnie z art. 20, ust.4 ustawy z dnia 7 lipca 1994r. – Prawo budowlane Prawo budowlane (Dz.U. 1994 nr 89 poz. 414, tekst jednolity Dz.U. z 2017, poz. 1332 i 1529 oraz z 2018 poz. 12 i 317) oświadczamy, że projekt wykonawczy pod nazwą:

WYMIANA STOLARKI OKIENNEJ
W BUDYNKU KLASZTORU W KLASZTORNYM ZESPOLE SAKRALNYM BENEDYKTYNEK,
ul. Wojska Polskiego 28a, 09-200 Sierpc

został sporządzony zgodnie z obowiązującymi przepisami
oraz zasadami wiedzy technicznej.

| | |
|---|---|
| mgr inż. arch. Hanna Zamorska<br>upr. do projektowania bez ograniczeń w specj. architektonicznej<br>4996/Gd/91, POIA-PO-0034 | |
| mgr inż. arch. Wioleta Stanisławska<br>upr. do projektowania bez ograniczeń w specj. architektonicznej<br>201/Gd/99, POIA-PO-0474 | |

Gdańsk, 28.06.2019



Prawa autorskie zastrzeżone. Niniejszy projekt jest przedmiotem prawa autorskiego i chroniony jest autorskimi prawami osobistymi i autorskimi prawami majątkowymi jako „utwór architektoniczny, architektoniczno – urbanistyczny i urbanistyczny" na podstawie Ustawy z dnia 4 lutego 1994 r o prawie autorskim i prawach pokrewnych (Dz. U. nr 80 z 2000 r, poz. 904).

## 5. DANE OGÓLNE

### 5.1 Podstawa opracowania

- Umowa z Zamawiającym
- Wytyczne Zamawiającego
- Obowiązujące normy i przepisy prawa budowlanego, w tym:
  a) Ustawa z dnia 07.07.1994 r. Prawo Budowlane (tekst jednolity: Dz.U. z 2017, poz. 1332),
  b) Rozporządzenie Ministra Infrastruktury z dnia 12.04.2002 r. w sprawie warunków technicznych, jakim powinny odpowiadać budynki i ich usytuowanie [WT] (Dz.U. z 2015, poz. 1422 z późn. zm.)
  c) Rozporządzenie Ministra Infrastruktury z dnia 25.04.2012 r. w sprawie szczegółowego zakresu i formy projektu budowlanego (Dz.U z 2012, poz. 462 z późn. zm.)

### 5.2 Materiały wyjściowe do projektowania

- Inwentaryzacja własna w zakresie niezbędnym do wykonania opracowania
- Dane z wizji lokalnych
- Materiały archiwalne
- Archiwalna dokumentacja projektowa:
  1. Projekt Budowlany pn. WYMIANA STOLARKI OKIENNEJ KLASZTORU, 09-200 Sierpc, ul. Wojska Polskiego 28a, dz. nr 530, autorstwa techn. Leszka Kruszewskiego (upr. 21/88), mgra inż. Jerzego Babeckiego (upr. proj. 12/85), czerwiec 2014, będący załącznikiem do Decyzji nr 378/2014 z dn. 09.09.2014
  2. Projekt Budowlany pn. REMONT ZESPOŁU KLASZTORNEGO WRAZ Z ŁĄCZNIKIEM, 09-200 Sierpc, ul. Wojska Polskiego 28a, dz. nr 530, autorstwa techn. Józefa Góreckiego (upr. bud. 84/86), mgra inż. Tomasza Prątnickiego (upr. bud. MAZ/0493/POOK/14), maj 2016, zmiana pozwolenia na budowę nr 378/2014 z dn. 09.09.2014 sygn. AB.6740.381.2014, będący załącznikiem do Decyzji nr 178/2016 z dn. 19.05.2016
- Decyzja Mazowieckiego Konserwatora Zabytków nr 252/2014 z dnia 29.08.2014

### 5.3 Dane dotyczące obiektu i jego klasyfikacja

Zespół sakralny benedyktynek wraz z otoczeniem w promieniu 50 m: kościół wraz z architektonicznym i plastycznym wyposażeniem wnętrza, budynek klasztorny i dzwonnica, wpisany do rejestru zabytków, nr rejestru – 32/112W, data wpisu – 15.01.1958

Zespół klasztorny w Sierpcu jest datowany na 1483 r. (kościół), 1720 r. klasztor benedyktynek, koniec XVIII - dzwonnica.

Klasyfikacja klasztoru:

a) Obiekt niski (N) – do 12 m włącznie nad poziomem terenu lub mieszkalne o wysokości do 4 kondygnacji nadziemnych włącznie

Po remoncie stolarki okiennej wysokość budynku się nie zmieni.

b) Liczba kondygnacji: 2 kondygnacje nadziemne, podpiwniczenie.

c) Kategoria zagrożenia pożarowego - kategoria zagrożenia ludzi ZL IV, klasa odporności pożarowej „D" (zgodnie z § 212 pkt 2 i pkt 3 WT).

Projekt wykonawczy okien dotyczy budynku klasztornego, objętego archiwalnymi opracowaniami.

## 6. PRZEDMIOT I ZAKRES INWESTYCJI

Tematem projektu jest wymiana stolarki okiennej tzw. Domu Gościnnego, obiektu zamykającego klasztor od strony północnej.

Zaprojektowano okna na wzór istniejącej stolarki okiennej.

Projektowane rozwiązanie nie zmienia obrysów budynku oraz stanu istniejącego zagospodarowania działki.



Prawa autorskie zastrzeżone. Niniejszy projekt jest przedmiotem prawa autorskiego i chroniony jest autorskimi prawami osobistymi i autorskimi prawami majątkowymi jako „utwór architektoniczny, architektoniczno – urbanistyczny i urbanistyczny" na podstawie Ustawy z dnia 4 lutego 1994 r o prawie autorskim i prawach pokrewnych (Dz. U. nr 80 z 2000 r, poz. 904).

### 6.1 Założenia wykonawcze i realizacyjne

W ramach wymiany istniejącej stolarki okiennej planowane jest wykonanie:

- demontaż okien istniejących
- montaż projektowanej stolarki okiennej
- prace wykończeniowe po wymianie stolarki

## 7. OPIS STANU ISTNIEJĄCEGO

Drewniane okna skrzynkowe, z dwoma oknami – wewnętrznym i zewnętrznym.

Ościeża prostokątne, okno usytuowane w środku grubości ściany ceglanej.

Obydwa okna, wewnętrzne i zewnętrzne, są bez słupka, z podziałem szyby na trzy części za pomocą szprosów, szklenie pojedyncze.

Okno od wewnątrz białe, na zewnątrz – o różnych kolorach.

Parapety zewnętrzne z blachy w kolorze ciemno brązowym, wewnętrzne – wykończone mozaiką ceramiczną lub płytą z lastrika.

Okna w kaplicy – stałe, ze szkleniem imitującym witraż za pomocą wstawienia kolorowego wzorzystego szkła typowego dla stolarki drzwiowej wewnętrznej. Ramy metalowe, szklenie pojedyncze.

Istniejące okna są w złym stanie technicznym, z trudem otwierają się i zamykają.

Stolarka jest nieszczelna, co powoduje duże ubytki ciepła przyczyniając się do obniżania komfortu cieplnego mieszkańców.

Nie spełniają współczesnych, obowiązujących norm ochrony cieplnej.

## 8. OPIS STANU PROJEKTOWANEGO

Okna skrzynkowe zostaną zastąpione oknami skrzynkowymi opracowanymi na zgodnie z dokumentacją archiwalną, zatwierdzoną przez Mazowieckiego Wojewódzkiego Konserwatora Zabytków Decyzją nr 252/2014 z dnia 3.09.2014 r. Okna zostały zatwierdzone jako część Projektu budowlanego remontu Zespołu Klasztornego wraz z łącznikiem (pozw. na budowę nr 378/2014 wraz z projektem zamiennym –zmiana pozw. na budowę nr 178/2016).

Zatwierdzone powyższym projektem okna mają podział szyb na trzy części każda za pomocą szprosów zewnętrznych.

Okna w kaplicy – konstrukcji aluminiowej, stałe, ze szkleniem zestawem termoizolacyjnym, ze szprosami.

Zamontowanie nowej stolarki poprawi stan techniczny obiektu znajdującego się pod ochroną konserwatora - wraz z jego ochroną izolacyjności cieplnej (wymaganą przez przepisy).

Nowe okna wiernie odtwarzają wygląd istniejących okien.

Okna zewnętrzne będą skrzydłami z szybami zespolonymi, ze szprosami wiedeńskimi, wewnętrzne – z oszkleniem pojedynczym i szprosami konstrukcyjnymi lub wiedeńskimi.

Wszystkie skrzydła otwierane do wewnątrz pomieszczenia.

## 9. CZĘŚĆ OPISOWA DLA PROJEKTU ARCHITEKTONICZNO – WYKONAWCZEGO

### 9.1 Okna skrzynkowe

Okna drewniane, sosnowe.

<u>Okno zewnętrze</u>: z zestawem termoizolacyjnym;

- szprosy klejone lub typu włoskiego
- skrzydła rozwierne
- oszklenie: szyba zespolona (zestaw termoizolacyjny).



Prawa autorskie zastrzeżone. Niniejszy projekt jest przedmiotem prawa autorskiego i chroniony jest autorskimi prawami osobistymi i autorskimi prawami majątkowymi jako „utwór architektoniczny, architektoniczno – urbanistyczny i urbanistyczny" na podstawie Ustawy z dnia 4 lutego 1994 r o prawie autorskim i prawach pokrewnych (Dz. U. nr 80 z 2000 r, poz. 904).

Kolor od zewnątrz - dąb, identycznie jak już wykonane okna w pozostałych częściach obiektów klasztoru;

Okno wewnętrzne: skrzydła ze szkleniem pojedynczym

Okucia: metalowe, obwiedniowe z mikrowentylacją.

Kolor od wewnątrz: RAL 9016 (biały) łącznie z pionowymi i poziomymi deskami dystansowymi.

Nawiewniki higrosterowane umieszczone w górnej części ramy.

Parapet zewnętrzny - blacha tytan-cynk, wewnętrzny – kamienny grubości 3cm.

### 9.2 Okna w kaplicy

Okna w konstrukcji aluminiowej w kolorze starej stali (ciemny szary); profil poziomy konstrukcyjny, pozostałe podziały za pomocą szprosów wklejanych (międzyszybowych)

Kolor profili i szprosów - RAL 7021 Black grey

Kolorowa szyba zespolona - RAL 1003 Signal yellow lub podobny, matowy

UWAGA:

Projekt opracowano na podstawie pomiarów z natury i oględzin. Podane wymiary są uśrednione.

Detale zgodnie z rysunkami poszczególnych okien.

Przed zamówieniem stolarki okiennej należy dokonać pomiarów otworów i zweryfikować wymiary.

### 9.3 Uwagi końcowe

Prace należy przeprowadzić zgodnie z zasadami sztuki budowlanej. Prace prowadzić pod nadzorem osoby posiadającej odpowiednie uprawnienia. W celu zapewnienia właściwego wykonania robót prace powinny być prowadzone przez wykonawcę przeszkolonego w zakresie stosowania przyjętego systemu.

Wymagane aprobaty techniczne, deklaracje użytkowania, certyfikaty, atesty

### 9.4 Prace wykończeniowe

Uzupełnić ew. uszkodzenia nawierzchni ścian.

## 10. UWAGI WYKONAWCZE

1. Prace wykonać zgodnie ze sztuką budowlaną oraz obowiązującymi normami i pod nadzorem osoby uprawnionej.

2. Wszystkie materiały budowlane i wykończeniowe użyte przy realizacji muszą być dopuszczone do stosowania w obiektach użyteczności publicznej oraz posiadać stosowne atesty i certyfikaty.

3. Wymiary podane w dokumentacji należy sprawdzić na budowie.

4. W przypadku planowanych odstępstw od dokumentacji lub niezgodności stanu istniejącego z dokumentacją należy skontaktować się z projektantem.

Opracowanie
mgr inż. arch. Hanna Zamorska



Prawa autorskie zastrzeżone. Niniejszy projekt jest przedmiotem prawa autorskiego i chroniony jest autorskimi prawami osobistymi i autorskimi prawami majątkowymi jako „utwór architektoniczny, architektoniczno – urbanistyczny i urbanistyczny" na podstawie Ustawy z dnia 4 lutego 1994 r o prawie autorskim i prawach pokrewnych (Dz. U. nr 80 z 2000 r, poz. 904).

## 11. ZAŁĄCZNIKI

1 Kopia strony tytułowej Projektu Budowlanego pn. WYMIANA STOLARKI OKIENNEJ KLASZTORU, czerwiec 2014
2 Kopia Decyzji Mazowieckiego Konserwatora Zabytków nr 252/2014 z dnia 29.08.2014
3 Kopia Decyzji nr 378/2014 z dn. 09.09.2014
4 Kopia strony tytułowej Projektu Budowlanego pn. REMONT ZESPOŁU KLASZTORNEGO WRAZ Z ŁĄCZNIKIEM, maj 2016,
5 Kopia Decyzji nr 178/2016 z dn. 19.05.2016
6 Uprawnienia projektantów
7 Zaświadczenia o przynależności do Izby Architektów



Prawa autorskie zastrzeżone. Niniejszy projekt jest przedmiotem prawa autorskiego i chroniony jest autorskimi prawami osobistymi i autorskimi prawami majątkowymi jako „utwór architektoniczny, architektoniczno – urbanistyczny i urbanistyczny" na podstawie Ustawy z dnia 4 lutego 1994 r o prawie autorskim i prawach pokrewnych (Dz. U. nr 80 z 2000 r, poz. 904).

11.1 Kopia strony tytułowej Projektu Budowlanego pn. WYMIANA STOLARKI OKIENNEJ KLASZTORU, czerwiec 2014

Budexpol PROJEKT

PUP BUDEXPOL Sp. z o.o.
09-200 Sierpc, ul. Przemysłowa 50
tel./fax. (024) 275 62 30
EGZEMPLARZ nr 4

# WYMIANA STOLARKI OKIENNEJ KLASZTORU

STAROSTWO POWIATOWE w SIERPCU ul. Świętokrzyska 2a 09-200 SIERPC tel./fax 24 275-91-00
ZAŁĄCZNIK DO DECYZJI Nr 378/2014 z dnia 09.09.2014
(podpis)
Z up. STAROSTY
Krystyna Szybur
NACZELNIK Wydziału Architektury i Budownictwa

**ADRES OBIEKTU:** 09-200 Sierpc
ul. Wojska Polskiego 28a
Działka nr 530

**NAZWA I ADRES INWESTORA:** Opactwo SS. Benedyktynek w Sierpcu
ul. Wojska Polskiego 28a
09-200 Sierpc

**AUTORZY PROJEKTU:** tech. Leszek Kruszewski
upr. 21/88

LESZEK KRUSZEWSKI Uprawniony do kierowania robotami budowlanymi i projektowania w specjalności architektonicznej i konstrukcyjno-budowlanej Nr ewid. upr. 88/88 i 21/88

mgr inż. Jerzy Babecki
upr. proj. Nr 12/85

**OPRACOWAŁ:** mgr inż. Radosław Florkowski

Z up. MAZOWIECKIEGO WOJEWÓDZKIEGO KONSERWATORA ZABYTKÓW
Kierownik Delegatury w Płocku
Decyzja 252/2014 z dn. 29.08.2014
WOJEWÓDZKI KONSERWATOR ZABYTKÓW w Warszawie
DELEGATURA W PŁOCKU
09-400 Płock, ul. Zduńska 13A
tel. 262 76 71, fax 262 75 58

Opracowanie zawiera ....68..... ponumerowanych kart

Sierpc, czerwiec 2014 r.

-1-



Prawa autorskie zastrzeżone. Niniejszy projekt jest przedmiotem prawa autorskiego i chroniony jest autorskimi prawami osobistymi i autorskimi prawami majątkowymi jako „utwór architektoniczny, architektoniczno – urbanistyczny i urbanistyczny" na podstawie Ustawy z dnia 4 lutego 1994 r o prawie autorskim i prawach pokrewnych (Dz. U. nr 80 z 2000 r, poz. 904).

## 11.2 Kopia Decyzji Mazowieckiego Konserwatora Zabytków nr 252/2014 z dnia 29.08.2014

MAZOWIECKI WOJEWÓDZKI KONSERWATOR ZABYTKÓW

Wojewódzki Urząd Ochrony Zabytków w Warszawie
DELEGATURA W PŁOCKU ul. Zduńska 13a, 09-400 Płock
tel. (+24) 262 76 71, (+24) 262 78 34, fax (+24) 262 75 58
www.mwkz.pl

STAROSTWO POWIATOWE W SIERPCU
Kancelaria Ogólna
Data wpływu 01/09/2014
L. dz. .....
Ilość załączników .....
Podpis .....

Płock, 29 sierpnia 2014 roku

DP.5142.92.2.2014.

# DECYZJA NR: 252/2014.

Na podstawie art. 92, ust. 6, art. 7 pkt 1, art. 36 ust. 1, pkt 1 i 2 ustawy z dnia 23 lipca 2003 roku o ochronie zabytków i opiece nad zabytkami (Dz.U.Nr 162, poz. 1568 z późniejszymi zmianami), § 15 rozporządzenia Ministra Kultury i Dziedzictwa Narodowego z dnia 27 lipca 2011 roku w sprawie prowadzenia prac konserwatorskich, prac restauratorskich, robót budowlanych, badań konserwatorskich, badań architektonicznych i innych działań przy zabytku wpisanym do rejestru zabytków oraz badań archeologicznych (Dz. U. Nr 165, poz. 987) oraz art. 104 § 1 i § 2 ustawy z dnia 14 czerwca 1960 roku - Kodeks Postępowania Administracyjnego (tekst jednolity: Dz.U. z 2013, poz. 267),

***po rozpatrzeniu wniosku:*** Opactwa Sióstr Benedyktynek, ul. Wojska Polskiego 28 a, 09-200 Sierpc, ***z dnia:*** brak daty (data wpływu do tutejszego organu: 2014.07.14), **o wydanie pozwolenia na roboty budowlane przy zabytku wpisanym do rejestru** – polegających na wymianie stolarki okiennej w klasztorze benedyktynek w Sierpcu (nr rejestru zabytków dawnego woj. płockiego: 32/112 W, data wpisania: 5.01.1958), uzupełnionego na wezwanie tutejszego organu w dniu: 2014.08.08,

**działając z upoważnienia**
**Mazowieckiego Wojewódzkiego Konserwatora Zabytków**

1. **pozwalam** Opactwu Sióstr Benedyktynek, ul. Wojska Polskiego 28 a, 09-200 Sierpc, **na prowadzenie robót budowlanych** polegających na wymianie stolarki okiennej w klasztorze w Sierpcu, zgodnie z dokumentacją: Wymiana stolarki okiennej klasztoru, 09-200 Sierpc, ul. Wojska Polskiego 28a, Działka nr 530, Sierpc, czerwiec 2014, Budexpol Projekt, PUP Budexpol Sp. z o.o., Sierpc, **z następującymi warunkami konserwatorskimi:**
   a. na inwestora nakłada się obowiązek organizacji odbioru częściowego wykonywanych prac – w trakcie tego odbioru reprezentujący tutejszy urząd konserwator zabytków, w obecności wykonawcy stolarki, dokona akceptacji prototypu nowego okna i jego kolorystyki,
   b. o terminie podjęcia i zakończenia prac i robót jw. należy zawiadomić tutejszy organ przynajmniej na 3 dni przed ich rozpoczęciem i zakończeniem,
   c. tutejszy organ należy niezwłocznie zawiadomić o zagrożeniach lub nowych okolicznościach ujawnionych w trakcie prowadzenia prac i robót jw.
2. **Imię i nazwisko osoby kierującej robotami budowlanymi:** Jerzy Babecki, Sierpc.
3. **Imię i nazwisko osoby wykonującej nadzór inwestorski:** Krzysztof Kamiński, Płock.

1

Za zgodność z oryginałem

-3-



Prawa autorskie zastrzeżone. Niniejszy projekt jest przedmiotem prawa autorskiego i chroniony jest autorskimi prawami osobistymi i autorskimi prawami majątkowymi jako „utwór architektoniczny, architektoniczno – urbanistyczny i urbanistyczny" na podstawie Ustawy z dnia 4 lutego 1994 r o prawie autorskim i prawach pokrewnych (Dz. U. nr 80 z 2000 r, poz. 904).

MAZOWIECKI WOJEWÓDZKI KONSERWATOR ZABYTKÓW

Wojewódzki Urząd Ochrony Zabytków w Warszawie
DELEGATURA W PŁOCKU ul. Zduńska 13a, 09-400 Płock
tel. (+24) 262 76 71, (+24) 262 78 34, fax (+24) 262 75 58
www.mwkz.pl

4. **Postępowanie w sprawie wydanego pozwolenia może zostać wznowione, a następnie pozwolenie może zostać cofnięte lub zmienione na podstawie art. 47 ustawy z dnia 23 lipca 2003 roku o ochronie zabytków i opiece nad zabytkami (Dz.U.Nr 162, poz. 1568 z późniejszymi zmianami).**
5. **Określam, że termin ważności niniejszego pozwolenia upływa w dniu 31 grudnia 2016 roku.**

**UZASADNIENIE:**

Zespół klasztorny w Sierpcu: kościół z 1483 roku, klasztor benedyktynek z 1720 i dzwonnica z końca XVIII wieku, wpisany jest do rejestru zabytków wraz z otoczeniem. Tym samym jest chroniony prawnie na mocy ustawy o ochronie zabytków i opiece nad zabytkami. Zgodnie z art. 36 ust. 1 pkt 1 ustawy jw. prowadzenie robót budowlanych przy zabytku wpisanym do rejestru wymaga uzyskania pozwolenia konserwatorskiego. W dniu 2014.07.14 wpłynął do tutejszego organu wniosek Opactwa Sióstr Benedyktynek, ul. Wojska Polskiego 28 a, 09-200 Sierpc, z dnia: brak daty, o wydanie pozwolenia na wymianę stolarki okiennej w klasztorze. Pismem z dnia 30 lipca 2014 roku, l.dz. DP.5142.92.2014, tutejszy organ wezwał wnioskodawcę o usunięcie braków formalnych we wniosku jw. poprzez dostarczenie projektu nowych stolarek okiennych. W dniu 2014.08.08 wnioskodawca dostarczył dokumentację: Wymiana stolarki okiennej klasztoru, 09-200 Sierpc, ul. Wojska Polskiego 28a, Działka nr 530, Sierpc, czerwiec 2014, Budexpol Projekt, PUP Budexpol Sp. z o.o., Sierpc. Po ocenie danych we wniosku i w dostarczonej dokumentacji tutejszy organ uznał, że omawiane zamierzenie jest zasadne ze stanowiska konserwatorskiego, a dokumentacja została sporządzona bez zastrzeżeń merytorycznych. Stąd orzeczono, jak w sentencji.

**POUCZENIE:**

**Pozwolenie niniejsze nie zwalnia od obowiązku uzyskania pozwolenia jeżeli jest ono wymagane przez przepisy Prawa Budowlanego oraz inne przepisy szczególne.**

Od niniejszej decyzji przysługuje odwołanie do Ministra Kultury i Dziedzictwa Narodowego, które strona może wnieść w terminie 14 dni od dnia doręczenia niniejszej decyzji, za pośrednictwem tutejszego organu.

Dokonano zapłaty opłaty skarbowej w wysokości 82,- PLN za wydanie pozwolenia konserwatorskiego w dniu 2014.07.18, w kasie Urzędu Miasta Płocka za pokwitowaniem nr 14106/2014/SA.

Z upoważnienia Wojewódzkiego Konserwatora Zabytków
Kierownik Delegatura w Płocku

Otrzymują:
1. Opactwo Sióstr Benedyktynek w Sierpcu, ul. Wojska Polskiego 28 a, 09-200 Sierpc,
2. A/a – 2 egz., w tym jeden dla MWKZ.

Do wiadomości:
1. Burmistrz Miasta Sierpca, Sierpc, ul. Piastowska 11 A,
2. Starosta Powiatu Sierpeckiego.

Sprawę prowadzi: Dorota Zaremba, tel. (24) [illegible] wew. 25.

2

Za zgodność z oryginałem



Prawa autorskie zastrzeżone. Niniejszy projekt jest przedmiotem prawa autorskiego i chroniony jest autorskimi prawami osobistymi i autorskimi prawami majątkowymi jako „utwór architektoniczny, architektoniczno – urbanistyczny i urbanistyczny" na podstawie Ustawy z dnia 4 lutego 1994 r o prawie autorskim i prawach pokrewnych (Dz. U. nr 80 z 2000 r, poz. 904).

## 11.3 Kopia Decyzji nr 378/2014 z dn. 09.09.2014

STAROSTA SIERPECKI
09 - 200 SIERPC
ul. Świętokrzyska 2a

Sierpc, dnia 09.09.2014r.

**AB.6740.381.2014**

# DECYZJA Nr 378/2014

Na podstawie art. 28, art. 33 ust.1, art. 34 ust. 4 i art. 36 ustawy z dnia 7 lipca 1994r. - Prawo budowlane (Dz. U. z 2013r. poz. 1409 z późn. zm.) oraz na podstawie art. 104 ustawy z dnia 14 czerwca 1960r. - Kodeks postępowania administracyjnego (Dz. U. z 2013r. poz. 267 j.t.)

po rozpatrzeniu wniosku o pozwolenie na budowę z dnia 04.09.2014 r.

**zatwierdzam projekt budowlany i udzielam pozwolenia**
**na ~~budowę/rozbiórkę/~~wykonanie robót budowlanych**

**dla Opactwa Sióstr Benedyktynek**
**09-200 Sierpc, ul. Wojska Polskiego 28a**

**inwestycji p. n.: wymiana stolarki okiennej klasztoru wg projektu budowlanego;**

**na nieruchomości położonej w obrębie Sierpc, ul. Wojska Polskiego działka nr ewid. 530;**

**autor projektu budowlanego:**
- tech. Leszek Kruszewski, upr. bud. Nr 21/88 do projektowania w specjalności architektonicznej wpisany na listę członków Mazowieckiej Okręgowej Izby Inżynierów Budownictwa pod numerem MAZ/BO/5123/02;.

z zachowaniem następujących warunków, zgodnie z art. 36 ust.1 oraz art. 42 ust. 2 i 3 ustawy - Prawo budowlane :

1. Szczególne warunki zabezpieczenia terenu budowy i prowadzenia robót budowlanych:
   a) roboty budowlane należy prowadzić zgodnie z zatwierdzonym projektem budowlanym, obowiązującymi przepisami, uzgodnieniami i w sposób gwarantujący zachowanie bezpieczeństwa ludzi i mienia;
   b) za zgodność zastosowanych w projekcie rozwiązań z właściwymi przepisami, normami oraz zasadami wiedzy technicznej odpowiada jednostka projektowa;
   c) stosowanie wyrobów i materiałów budowlanych dopuszczonych do obrotu w budownictwie;
   d) przy realizacji inwestycji należy zastosować sie do uwag i zaleceń zawartych w decyzji Mazowiekiego Wojewódzkiego Konserwatora Zabytków w Warszawie Delegatura w Płocku nr 252/2014 z dnia 29.08.2014r. znak: DP.5142.92.2.2014
   e) na obszarze prowadzenia robót budowlanych zobowiązuje się inwestora do uwzględnienia ochrony środowiska w szczególności dot. ochrony gleby, zieleni, naturalnego ukształtowania terenu i stosunków wodnych.

~~2. Czas użytkowania tymczasowych obiektów budowlanych:.....~~

3. Terminy rozbiórki:



Prawa autorskie zastrzeżone. Niniejszy projekt jest przedmiotem prawa autorskiego i chroniony jest autorskimi prawami osobistymi i autorskimi prawami majątkowymi jako „utwór architektoniczny, architektoniczno – urbanistyczny i urbanistyczny" na podstawie Ustawy z dnia 4 lutego 1994 r o prawie autorskim i prawach pokrewnych (Dz. U. nr 80 z 2000 r, poz. 904).

~~1) istniejących obiektów budowlanych nieprzewidzianych do dalszego użytkowania:~~

2) ~~tymczasowych obiektów budowlanych:.....~~

4. Szczegółowe wymagania dotyczące nadzoru na budowie:
   - budowę realizować pod nadzorem uprawnionego kierownika budowy.
5. Inwestor jest zobowiązany:
   ~~1) zawiadomić właściwy organ nadzoru budowlanego o zakończeniu budowy co najmniej 21 dni przed zamierzonym terminem przystąpienia do użytkowania;~~
   ~~2) przed przystąpieniem do użytkowania uzyskać ostateczną decyzję o pozwoleniu na użytkowanie.~~
6. Kierownik budowy (robót) jest obowiązany prowadzić dziennik budowy ~~lub rozbiórki~~ oraz umieścić na budowie ~~lub na rozbiórce~~ w widocznym miejscu, tablicę informacyjną oraz ogłoszenie zawierające dane dotyczące bezpieczeństwa pracy i ochrony zdrowia.

Obszar oddziaływania obiektu/-ów/, o którym mowa w art. 28 ust. 2 ustawy – Prawo budowlane, obejmuje nieruchomości:

1) działka nr ewid. 530 w obrębie Sierpc, ul. Wojska Polskiego.

## UZASADNIENIE

Decyzja uwzględnia wniosek inwestora w całości, wobec czego odstępuje się od uzasadnienia.

Od decyzji przysługuje odwołanie do Wojewody Mazowieckiego w Warszawie za moim pośrednictwem w terminie 14 dni od dnia jej doręczenia.

STAROSTWO POWIATOWE W SIERPCU

Z up. STAROSTY
Krystyna Szybur
NACZELNIK
Wydziału Architektury i Budownictwa

**Otrzymują :**

1. Opactwo Sióstr Benedyktynek
   09-200 Sierpc, ul. Wojska Polskiego 28a.
   (załączniki: 2 egz. zatwierdzonego projektu budowlanego)
2. A/a.

Do wiadomości :

1. Burmistrz Miasta Sierpc.
   (organ wydający decyzję o warunkach zabudowy, organ podatkowy-2 egz. decyzji)
2. Powiatowy Inspektor Nadzoru Budowlanego w Sierpcu.
   (załączniki: 1 egz. zatwierdzonego projektu budowlanego)

**Pouczenie :**

1. Inwestor jest obowiązany zawiadomić o zamierzonym terminie rozpoczęcia robót budowlanych, na które jest wymagane pozwolenie na budowę, właściwy organ nadzoru budowlanego oraz projektanta sprawującego nadzór nad zgodnością realizacji budowy z projektem co najmniej na 7 dni przed ich rozpoczęciem, dołączając na piśmie :
   1) oświadczenie kierownika budowy (robót), stwierdzające sporządzenie planu bezpieczeństwa i ochrony zdrowia oraz przyjęcie obowiązku kierowania budową (robotami budowlanymi), a także zaświadczenie, o którym mowa w art. 12 ust. 7 ustawy – Prawo budowlane,
   2) w przypadku ustanowienia nadzoru inwestorskiego – oświadczenie inspektora nadzoru inwestorskiego stwierdzające przyjęcie obowiązku pełnienia nadzoru inwestorskiego nad danymi robotami budowlanymi, a także zaświadczenie, o którym mowa w art. 12 ust. 7 ustawy – Prawo



Prawa autorskie zastrzeżone. Niniejszy projekt jest przedmiotem prawa autorskiego i chroniony jest autorskimi prawami osobistymi i autorskimi prawami majątkowymi jako „utwór architektoniczny, architektoniczno – urbanistyczny i urbanistyczny" na podstawie Ustawy z dnia 4 lutego 1994 r o prawie autorskim i prawach pokrewnych (Dz. U. nr 80 z 2000 r, poz. 904).

budowlane, informację zawierającą dane zamieszczone w ogłoszeniu, o którym mowa w art. 42 ust. 2 pkt 2 ustawy – Prawo budowlane.

2. Inwestor może przystąpić do użytkowania obiektu przed wykonaniem wszystkich robót budowlanych pod warunkiem uzyskania pozwolenia na użytkowanie, wydanego przez właściwy organ nadzoru budowlanego.
3. ~~W przypadku gdy uzyskanie pozwolenia na użytkowanie nie jest wymagane, do użytkowania obiektu można przystąpić po upływie 21 dni od dnia doręczenia do właściwego organu nadzoru budowlanego zawiadomienia o zakończeniu budowy, jeżeli organ w tym terminie nie wniesie sprzeciwu w drodze decyzji.~~
4. ~~Przed wydaniem pozwolenia na użytkowanie obiektu właściwy organ nadzoru budowlanego przeprowadzi obowiązkową kontrolę budowy, zgodnie z art. 59a ustawy – Prawo budowlane. Wniosek o udzielenie pozwolenia na użytkowanie stanowi wezwanie właściwego organu do przeprowadzenia obowiązkowej kontroli.~~



Prawa autorskie zastrzeżone. Niniejszy projekt jest przedmiotem prawa autorskiego i chroniony jest autorskimi prawami osobistymi i autorskimi prawami majątkowymi jako „utwór architektoniczny, architektoniczno – urbanistyczny i urbanistyczny" na podstawie Ustawy z dnia 4 lutego 1994 r o prawie autorskim i prawach pokrewnych (Dz. U. nr 80 z 2000 r, poz. 904).

11.4 Kopia strony tytułowej Projektu Budowlanego pn. REMONT ZESPOŁU KLASZTORNEGO WRAZ Z ŁĄCZNIKIEM, maj 2016,

Budexpol PROJEKT

PUP BUDEXPOL Sp. z o.o.
09-200 Sierpc, Ul. Przemysłowa 50
tel./fax. (024) 275 62 30

EGZEMPLARZ nr 1, 2, 3, 4, 5

# PROJEKT BUDOWLANY

dla inwestycji pn.:

## „REMONT ZESPOŁU KLASZTORNEGO WRAZ Z ŁĄCZNIKIEM„

zmiana pozwolenia na budowę nr 378/2014 z dn.09.09.2014r
syg. AB.6740.381.2014 wydanego przez Starostę Sierpeckiego

STAROSTWO POWIATOWE w SIERPCU ul. Świętokrzyska 2a 09-200 SIERPC
ZAŁĄCZNIK DO DECYZJI Nr 128/2016 z dnia 19.05.2016
(podpis)
Z up. STAROSTY Krystyna Szybur NACZELNIK Wydziału Architektury i Budownictwa

Sierpc gm. Miasto Sierpc dz. nr ewid. 530
Jednostka ewidencyjna Sierpc, 142701_1 Obręb ewid. Sierpc 0001

*Kategoria obiektu budowlanego X*

**INWESTOR:** Opactwo SS. Benedyktynek w Sierpcu
Ul. Wojska Polskiego 28a
09-200 Sierpc

**PROJEKTOWAŁ:**
tech. Józef Górecki
upr. bud. nr 84/86
mgr inż. Tomasz Prątnicki
upr. bud. nr MAZ/0493/POOK/14

Józef Kazimierz Górecki
Upr. nr 84/86 projektowe w specjalności architektonicznej i konstrukcyjno- budowlanej

mgr inż. Tomsz Prątnicki uprawnienia budowlane bez ograniczeń w spec. kontr. - bud. do kierowania robotami budowlanymi i nadzorowania nr MAZ/0493/POOK/14

Opracowanie zawiera 95 ponumerowanych kart
Spis zwartości opracowania na str.2

Sierpc, maj 2016 r

Decyzja Nr 124/2016 z dn. 2016.05.16
l. dz. DP.5142.46.2016
Z up. MAZOWIECKIEGO WOJEWÓDZKIEGO KONSERWATORA ZABYTKÓW

MAZOWIECKI WOJEWÓDZKI URZĄD OCHRONY ZABYTKÓW w Warszawie DELEGATURA W PŁOCKU 09-400 Płock, ul. Zduńska 13A tel. 262 76 71, fax 262 75 58



Prawa autorskie zastrzeżone. Niniejszy projekt jest przedmiotem prawa autorskiego i chroniony jest autorskimi prawami osobistymi i autorskimi prawami majątkowymi jako „utwór architektoniczny, architektoniczno – urbanistyczny i urbanistyczny" na podstawie Ustawy z dnia 4 lutego 1994 r o prawie autorskim i prawach pokrewnych (Dz. U. nr 80 z 2000 r, poz. 904).

## 11.5 Kopia Decyzji nr 178/2016 z dn. 19.05.2016

STAROSTA SIERPECKI
09 - 200 S I E R P C
ul. Świętokrzyska 2a

Sierpc, dnia 19.05.2016r.

**AB.6740.182.2016**

# DECYZJA Nr 178/2016

Na podstawie art. 36a ust. 1 ustawy z dnia 7 lipca 1994r. - Prawo budowlane (Dz. U. z 2016r., poz. 290 j. t.) oraz na podstawie art. 104 ustawy z dnia 14 czerwca 1960r. - Kodeks postępowania administracyjnego (Dz. U. z 2016r., poz. 23 j. t.) po rozpatrzeniu wniosku z dnia 16.05.2016r. Opactwa Sióstr Benedyktynek w Sierpcu, ul. Wojska Polskiego 28a, 09-200 Sierpc w sprawie zmiany decyzji Starosty Sierpeckiego nr 378/2014 z dnia 09.09.2014r. znak: AB.6740.381.2014 na budowę inwestycji p.n.: wymiana stolarki okiennej klasztoru wg projektu budowlanego na nieruchomości położonej w obrębie 0001 Sierpc, ul. Wojska Polskiego, jednostka ewidencyjna 142701_1 Sierpc, działka nr ewid. 530,

**o r z e k a m**

zmienić na wniosek Opactwa Sióstr Benedyktynek, 09-200 Sierpc, ul. Wojska Polskiego 28a ostateczną decyzję Starosty Sierpeckiego nr 378/2014 z dnia 09.09.2014r. znak: AB.6740.381.2014 o pozwoleniu na budowę inwestycji p.n.: wymiana stolarki okiennej klasztoru wg projektu budowlanego na nieruchomości położonej w obrębie 0001 Sierpc, ul. Wojska Polskiego, jednostka ewidencyjna 142701_1 Sierpc, działka nr ewid. 530 w zakresie obejmującym między innymi odkopanie fundamentów i ułożenie folii kubełkowej w celu zabezpieczenia fundamentów przed wodą opadową, skucie istniejących tynków cementowo-wapiennych i ułożenie nowych tynków renowacyjnych, wymianę całkowicie zniszczonych elementów więźby dachowej i stropu wraz z ułożeniem nowych i impregnacją, docieplenie stropu nad piętrem wełną mineralną gr. 20cm zgodnie z przedłożonym zamiennym projektem budowlanym przedmiotowej inwestycji.

**Pozostałe warunki zawarte w decyzji Nr 378/2014 z dnia 09.09.2014r. pozostają bez zmian.**

## UZASADNIENIE

W dniu 09.09.2014r. Starosta Sierpecki wydał dla Opactwa Sióstr Benedyktynek, 09-200 Sierpc, ul. Wojska Polskiego 28a decyzję nr 378/2014 o pozwoleniu na budowę inwestycji p.n.: wymiana stolarki okiennej klasztoru wg projektu budowlanego na nieruchomości położonej w obrębie 0001 Sierpc, ul. Wojska Polskiego, jednostka ewidencyjna 142701_1 Sierpc, działka nr ewid. 530. Wyżej wymienioną decyzją o pozwoleniu na budowę zatwierdzono projekt budowlany przedmiotowej inwestycji.

Następnie w dniu 16.05.2016r. Opactwo Sióstr Benedyktynek w Sierpcu złożyło wniosek do tut. Organu o zmianę ww. decyzji o pozwoleniu na budowę nr 378/2014 z dnia 09.09.2014r. w zakresie obejmującym między innymi odkopanie fundamentów i ułożenie



Prawa autorskie zastrzeżone. Niniejszy projekt jest przedmiotem prawa autorskiego i chroniony jest autorskimi prawami osobistymi i autorskimi prawami majątkowymi jako „utwór architektoniczny, architektoniczno – urbanistyczny i urbanistyczny" na podstawie Ustawy z dnia 4 lutego 1994 r o prawie autorskim i prawach pokrewnych (Dz. U. nr 80 z 2000 r, poz. 904).

folii kubełkowej w celu zabezpieczenia fundamentów przed wodą opadową, skucie istniejących tynków cementowo-wapiennych i ułożenie nowych tynków renowacyjnych, wymianę całkowicie zniszczonych elementów więźby dachowej i stropu wraz z ułożeniem nowych i impregnacją, docieplenie stropu nad piętrem wełną mineralną gr. 20cm zgodnie z przedłożonym zamiennym projektem budowlanym przedmiotowej inwestycji.

Po rozpatrzeniu ww. wniosku tut. organ administracji architektoniczno-budowlanej stwierdził kompletność przedłożonych dokumentów w przedmiotowej sprawie oraz wykonanie projektu budowlanego przez osoby posiadające wymagane uprawnienia budowlane.

Wobec powyższego orzeczono jak w sentencji.

Od decyzji przysługuje odwołanie do Wojewody Mazowieckiego w Warszawie za moim pośrednictwem w terminie 14 dni od jej doręczenia.

STAROSTWO POWIATOWE W SIERPCU

Z up. STAROSTY
Krystyna Sztybur
NACZELNIK
Wydziału Architektury i Budownictwa

**Otrzymują :**

1. Opactwo Sióstr Benedyktynek
   09-200 Sierpc, ul. Wojska Polskiego 28a.
   (załączniki: 2 egz. zatwierdzonego projektu budowlanego)
2. A/a.

**Do wiadomości :**

1. Burmistrz Miasta Sierpc.
   (organ wydający decyzje: o warunkach zabudowy, organ podatkowy – 2 egz. decyzji)
2. Powiatowy Inspektor Nadzoru Budowlanego.
   (załączeniu 1 egz. zatwierdzonego projektu budowlanego)



Prawa autorskie zastrzeżone. Niniejszy projekt jest przedmiotem prawa autorskiego i chroniony jest autorskimi prawami osobistymi i autorskimi prawami majątkowymi jako „utwór architektoniczny, architektoniczno – urbanistyczny i urbanistyczny" na podstawie Ustawy z dnia 4 lutego 1994 r o prawie autorskim i prawach pokrewnych (Dz. U. nr 80 z 2000 r, poz. 904).

## 11.6 Uprawnienia architektoniczne – mgr inż. arch. Hanna Zamorska

Urząd Wojewódzki
w Gdańsku

Gdańsk -10- 11

Nr 4996/Gd/91

DECYZJA

Na podstawie § 2 ust.1 pkt 1, 13 ust.1 pkt 1 rozporządzenia Ministra Gospodarki Terenowej i Ochrony Środowiska z dnia 20 lutego 1975 roku w sprawie samodzielnych funkcji technicznych w budownictwie /Dz.U.nr 8,poz.46 - z późn.zmianami/ stwierdza, że : Dz.U.nr 69,poz.299 z dn.8.08.91 r.

Pan/i HANNA ZAMORSKA

magister inżynier architekt

urodzony/a dnia 5 lipca 1961 roku w Gdańsku

posiada przygotowanie zawodowe, upoważniające do wykonywania samodzielnej funkcji

projektanta

w specjalności architektonicznej

Pan/i Hanną Zamorska jest upoważniony/a do :

1/ sporządzania projektów w zakresie rozwiązań ;

a/ architektonicznych wszelkich obiektów budowlanych,

b/ konstrukcyjno - budowlanych w zakresie obiektów budowlanych o powszechnie znanych rozwiązaniach konstrukcyjnych i schematach technicznych, z wyłączeniem konstrukcji fundamentów głębokich i trudniejszych konstrukcji statycznie niewyznaczalnych,

2/ kierowania, nadzorowania i kontrolowania budowy oraz badania i badania stanu technicznego obiektów budowlanych w budownictwie jednorodzinnym, zagrodowym oraz innych budynków o kubaturze do 1000 m3.

Od decyzji powyższej służy stronie prawo wniesienia odwołania do Ministra Gospodarki Przestrzennej i Budownictwa w Warszawie, ul. Wspólna nr 2, za pośrednictwem Wydziału w terminie 14 dni od daty jej doręczenia.-

DYREKTOR WYDZIAŁU

Prawa autorskie zastrzeżone. Niniejszy projekt jest przedmiotem prawa autorskiego i chroniony jest autorskimi prawami osobistymi i autorskimi prawami majątkowymi jako „utwór architektoniczny, architektoniczno – urbanistyczny i urbanistyczny" na podstawie Ustawy z dnia 4 lutego 1994 r o prawie autorskim i prawach pokrewnych (Dz. U. nr 80 z 2000 r, poz. 904).

## 11.7 Uprawnienia architektoniczne – mgr inż. arch. Wioleta Stanisławska

[redacted]

Gdańsk, dnia [redacted] r.

DECYZJA Nr 201/Gd/99

*Na podstawie art. 13 ust. 1 pkt. 1, art. 14 ust. 1 pkt. 1, ustawy z dnia 7 lipca 1994r. - Prawo budowlane (Dz.U. Nr 89, poz. 414 z późn. zm.) oraz § 9 ust. 1 pkt. 1 i 2* [redacted]

**NADAJĘ:**

*Panu/i* Wiolecie Stanisławskiej
magister inżynier architekt

*urodz. w dniu* 3 listopada 1970 roku *w* Gdańsku

**UPRAWNIENIA BUDOWLANE**

*w specjalności* architektonicznej

*w zakresie* sporządzania projektów bez ograniczeń.

Od decyzji służy prawo wniesienia odwołania do Głównego Inspektora Nadzoru Budowlanego za pośrednictwem Wojewody Pomorskiego w terminie 14 dni od daty jej doręczenia.

Z up. WOJEWODY
[redacted]

Otrzymują:
1. Pani Wioleta Stanisławska
   ul. Tymiankowa 7
   81-589 Gdynia
2. Główny Inspektor Nadzoru Budowlanego
3. a/a

ZA ZGODNOŚĆ Z ORYGINAŁEM
Gdańsk, dn. [redacted]
podpis [redacted]



Prawa autorskie zastrzeżone. Niniejszy projekt jest przedmiotem prawa autorskiego i chroniony jest autorskimi prawami osobistymi i autorskimi prawami majątkowymi jako „utwór architektoniczny, architektoniczno – urbanistyczny i urbanistyczny" na podstawie Ustawy z dnia 4 lutego 1994 r o prawie autorskim i prawach pokrewnych (Dz. U. nr 80 z 2000 r, poz. 904).

## 11.8 Zaświadczenie o przynależności do Izby Architektów mgr inż. arch. Hanna Zamorska

IZBA ARCHITEKTÓW
RZECZYPOSPOLITEJ POLSKIEJ

Pomorska Okręgowa Rada Izby Architektów RP

**ZAŚWIADCZENIE - ORYGINAŁ**

**(wypis z listy architektów)**

Pomorska Okręgowa Rada Izby Architektów RP zaświadcza, że:

**mgr inż. arch. Hanna Barbara Zamorska**

posiadająca kwalifikacje zawodowe do pełnienia samodzielnych funkcji technicznych w budownictwie w specjalności architektonicznej i w zakresie posiadanych uprawnień nr **4996/Gd/91**, jest wpisana na listę członków Pomorskiej Okręgowej Izby Architektów RP pod numerem: **PO-0034.**

Członek czynny od: 22-02-2002 r.

Data i miejsce wygenerowania zaświadczenia: 12-03-2019 r. Gdańsk.

Zaświadczenie jest ważne do dnia: **30-09-2019 r.**

Podpisano elektronicznie w systemie informatycznym Izby Architektów RP przez:
Bartosz Macikowski, Przewodniczący Okręgowej Rady Izby Architektów RP.

Nr weryfikacyjny zaświadczenia:

**PO-0034-E945-2CY4-CDC2-A993**

Dane zawarte w niniejszym zaświadczeniu można sprawdzić podając nr weryfikacyjny zaświadczenia w publicznym serwisie internetowym Izby Architektów: www.izbaarchitektow.pl lub kontaktując się bezpośrednio z właściwą Okręgowa Izbą Architektów RP.



Prawa autorskie zastrzeżone. Niniejszy projekt jest przedmiotem prawa autorskiego i chroniony jest autorskimi prawami osobistymi i autorskimi prawami majątkowymi jako „utwór architektoniczny, architektoniczno – urbanistyczny i urbanistyczny" na podstawie Ustawy z dnia 4 lutego 1994 r o prawie autorskim i prawach pokrewnych (Dz. U. nr 80 z 2000 r, poz. 904).

## 11.9 Zaświadczenie o przynależności do Izby Architektów mgr inż. arch. Wioleta Stanisławska

IZBA ARCHITEKTÓW
RZECZYPOSPOLITEJ POLSKIEJ

Pomorska Okręgowa Rada Izby Architektów RP

**ZAŚWIADCZENIE - ORYGINAŁ**

**(wypis z listy architektów)**

Pomorska Okręgowa Rada Izby Architektów RP zaświadcza, że:

**mgr inż. arch. Wioleta Stanisławska**

posiadająca kwalifikacje zawodowe do pełnienia samodzielnych funkcji technicznych w budownictwie w specjalności architektonicznej i w zakresie posiadanych uprawnień nr **201/Gd/99**, jest wpisana na listę członków Pomorskiej Okręgowej Izby Architektów RP pod numerem: **PO-0474.**

Członek czynny od: 22-02-2002 r.

Data i miejsce wygenerowania zaświadczenia: 04-01-2019 r. Gdańsk.

Zaświadczenie jest ważne do dnia: **31-08-2019 r.**

Podpisano elektronicznie w systemie informatycznym Izby Architektów RP przez:
Bartosz Macikowski, Przewodniczący Okręgowej Rady Izby Architektów RP.

Nr weryfikacyjny zaświadczenia:

**PO-0474-DY57-B53F-E8Y4-9E4C**

Dane zawarte w niniejszym zaświadczeniu można sprawdzić podając nr weryfikacyjny zaświadczenia w publicznym serwisie internetowym Izby Architektów: www.izbaarchitektow.pl lub kontaktując się bezpośrednio z właściwą Okręgowa Izbą Architektów RP.



Prawa autorskie zastrzeżone. Niniejszy projekt jest przedmiotem prawa autorskiego i chroniony jest autorskimi prawami osobistymi i autorskimi prawami majątkowymi jako „utwór architektoniczny, architektoniczno – urbanistyczny i urbanistyczny" na podstawie Ustawy z dnia 4 lutego 1994 r o prawie autorskim i prawach pokrewnych (Dz. U. nr 80 z 2000 r, poz. 904).

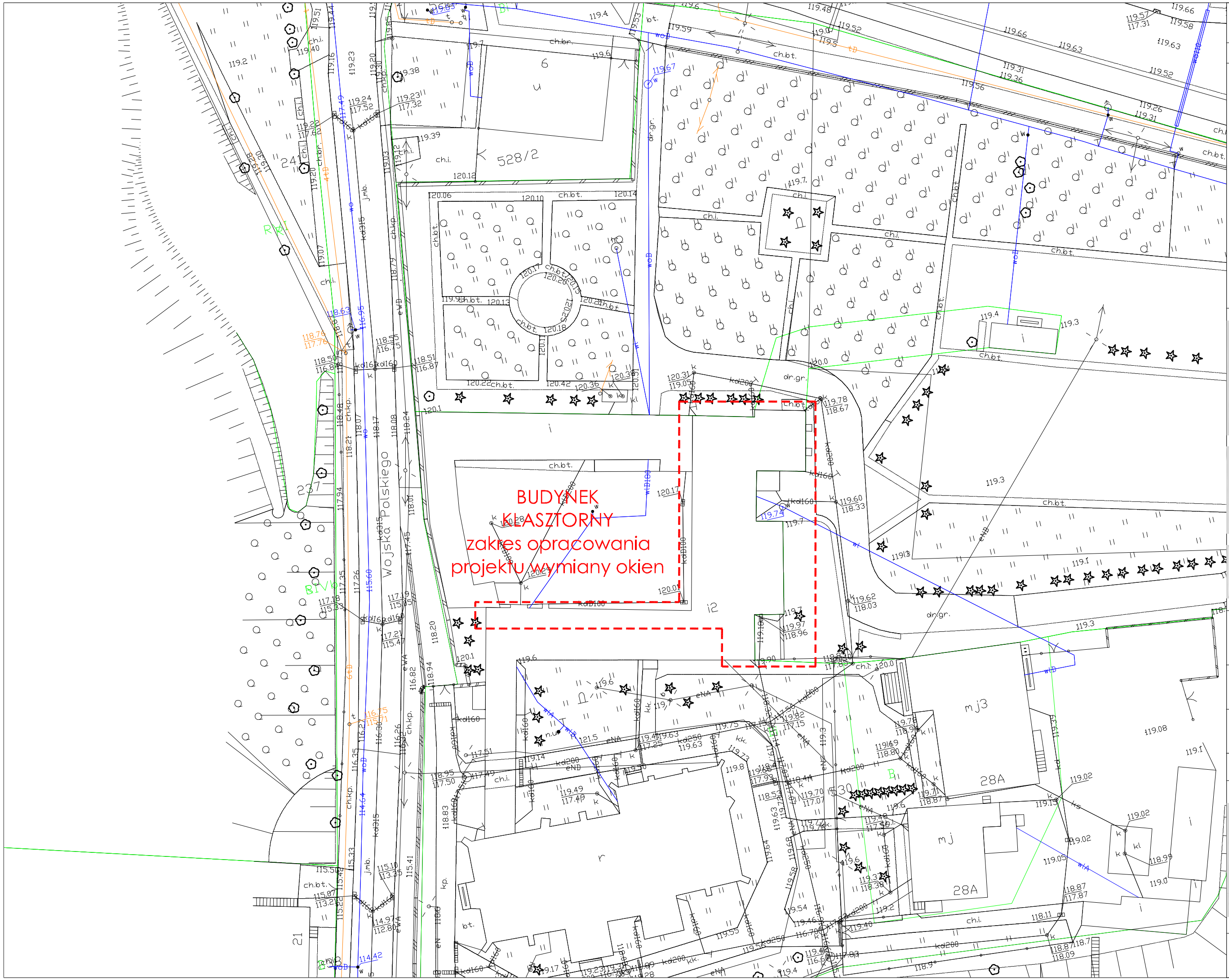


NIE SKALOWAĆ TEGO RYSUNKU.
WSZYSTKIE WYMIARY PODANE SĄ W CENTYMETRACH; POZIOMY SĄ PODANE W METRACH.
TEN RYSUNEK STANOWI WŁASNOŚĆ AUTORÓW I NIE MOŻE BYĆ UŻYWANY DO INNYCH CELÓW NIŻ ZWIĄZANYCH Z POWYŻSZYM PROJEKTEM.

LEGENDA

TEMAT

TERMOMODERNIZACJA
ZESPOŁU KLASZTORNEGO
ul. Wojska Polskiego 28a
09-200 Sierpc
dz. nr 529/5, 530
jedn.ewid.Sierpc, 142701_1
Obr.ewid. Sierpc 001

INWESTOR

Opactwo SS.
Benedyktynek
w Sierpcu
ul. Wojska Polskiego 28a
09-200 Sierpc

OBIEKT

ZESPÓŁ KLASZTORNY
WRAZ Z ŁĄCZNIKIEM

PROJEKTANT

ARCHITEKTURA WNĘTRZA
PROJEKTY I REALIZACJE PLASTYCZNE
arch. Hanna Zamorska
80-857 Gdańsk, ul. Krosna 30/8
mobile: 0-606 961 272

PROJEKTANT
mgr inż. arch. HANNA ZAMORSKA
upr. do projektowania w specj. architektonicznej bez ograniczeń
nr 4996/Gd/91, POIA 0034

SPRAWDZAJĄCY
mgr inż. arch. WIOLETA STANISŁAWSKA
upr. do projektowania w specj. architektonicznej bez ograniczeń
nr 201/Gd/99, POIA 0474

STADIUM
PROJEKT WYKONAWCZY

BRANŻA
ARCHITEKTURA

TYTUŁ RYSUNKU

# SYTUACJA

NR RYSUNKU

S R P K L W A 0 1

| SKALA | 1:500 | 06.2019 | DATA |
|---|---|---|---|

NINIEJSZY PROJEKT JEST PRZEDMIOTEM PRAWA AUTORSKIEGO I CHRONIONY JEST PRAWAMI OSOBISTYMI I AUTORSKIMI PRAWAMI MAJĄTKOWYMI JAKO "UTWÓR ARCHITEKTONICZNY, ARCHITEKTONICZNO-URBANISTYCZNY I URBANISTYCZNY" NA PODSTAWIE USTAWY Z DNIA 04 LUTEGO 1994 O PRAWIE AUTORSKIM I PRAWACH POKREWNYCH
(DZ.U. nr 80 z 2000 r., poz. 904)

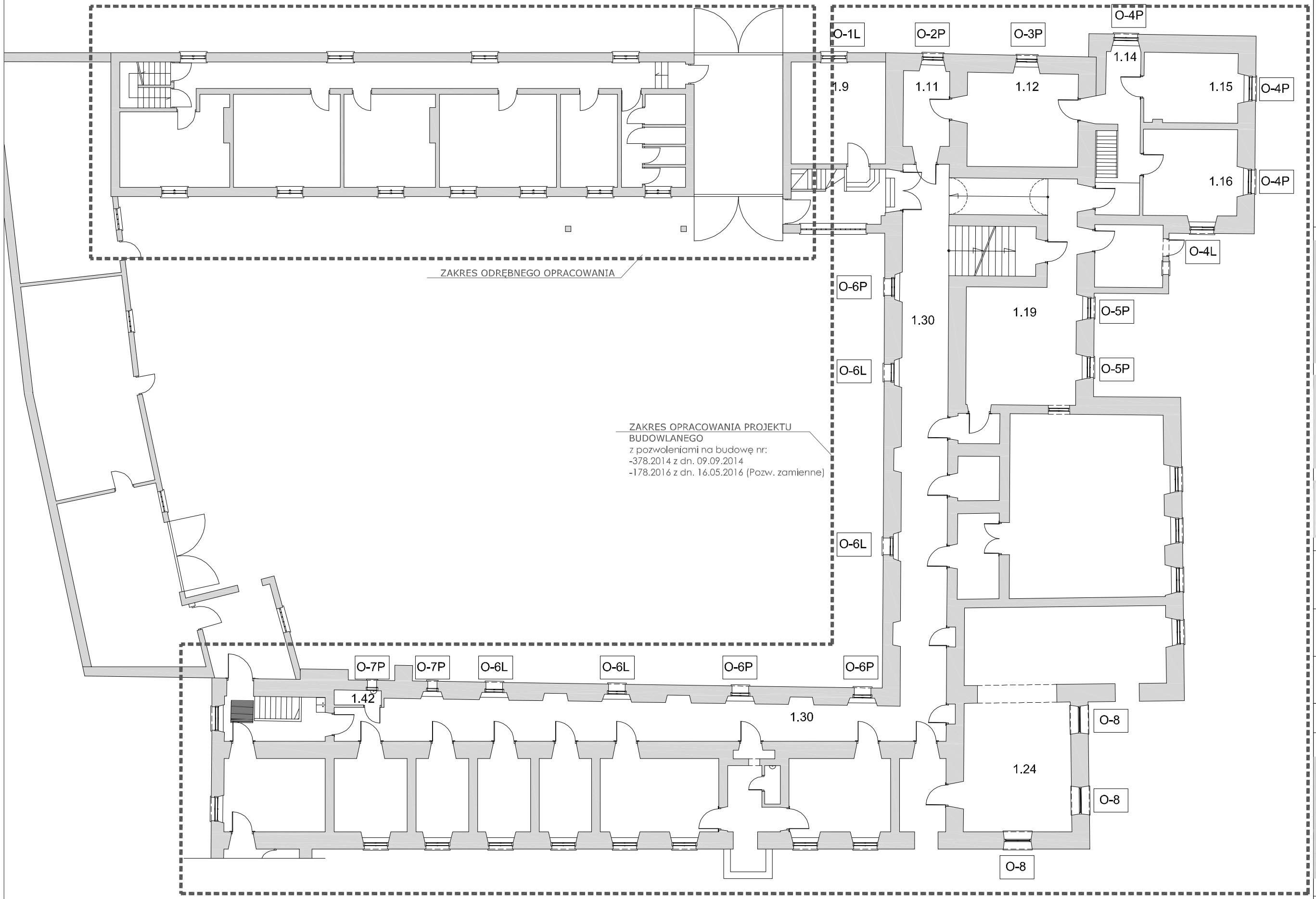


NIE SKALOWAĆ TEGO RYSUNKU.
WSZYSTKIE WYMIARY PODANE SĄ W CENTYMETRACH; POZIOMY SĄ PODANE W METRACH.
TEN RYSUNEK STANOWI WŁASNOŚĆ AUTORÓW I NIE MOŻE BYĆ UŻYWANY DO INNYCH CELÓW NIŻ ZWIĄZANYCH Z POWYŻSZYM PROJEKTEM.

LEGENDA

Rysunki stolarki okiennej zgodne z pozwoleniami na budowę nr:
-378.2014 z dn. 09.09.2014
-178.2016 z dn. 16.05.2016
(Pozw. zamienne)

TEMAT

TERMOMODERNIZACJA ZESPOŁU KLASZTORNEGO
ul. Wojska Polskiego 28a
09-200 Sierpc
dz. nr 529/5, 530
jedn.ewid.Sierpc, 142701_1
Obr.ewid. Sierpc 001

INWESTOR

Opactwo SS. Benedyktynek
w Sierpcu
ul. Wojska Polskiego 28a
09-200 Sierpc

OBIEKT

ZESPÓŁ KLASZTORNY WRAZ Z ŁĄCZNIKIEM

PROJEKTANT

ARCHITEKTURA WNĘTRZA
PROJEKTY I REALIZACJE PLASTYCZNE
arch. Hanna Zamorska
80-857 Gdańsk, ul. Krosna 30/8
mobile: 0-606 961 272

PROJEKTANT
mgr inż. arch. HANNA ZAMORSKA
upr. do projektowania w specj. architektonicznej bez ograniczeń
nr 4996/Gd/91, POIA 0034

SPRAWDZAJĄCY
mgr inż. arch. WIOLETA STANISŁAWSKA
upr. do projektowania w specj. architektonicznej bez ograniczeń
nr 201/Gd/99, POIA 0474

STADIUM
PROJEKT WYKONAWCZY

BRANŻA
ARCHITEKTURA

TYTUŁ RYSUNKU

# RZUT PRZYZIEMIA
## ZAKRES OPRACOWANIA

NR RYSUNKU

S R P K L W A 0 2

| SKALA | bez skali | 06.2019 | DATA |
|---|---|---|---|

NINIEJSZY PROJEKT JEST PRZEDMIOTEM PRAWA AUTORSKIEGO I CHRONIONY JEST PRAWAMI OSOBISTYMI I AUTORSKIMI PRAWAMI MAJĄTKOWYMI JAKO "UTWÓR ARCHITEKTONICZNY, ARCHITEKTONICZNO-URBANISTYCZNY I URBANISTYCZNY" NA PODSTAWIE USTAWY Z DNIA 04 LUTEGO 1994 O PRAWIE AUTORSKIM I PRAWACH POKREWNYCH
(DZ.U. nr 80 z 2000 r., poz. 904)

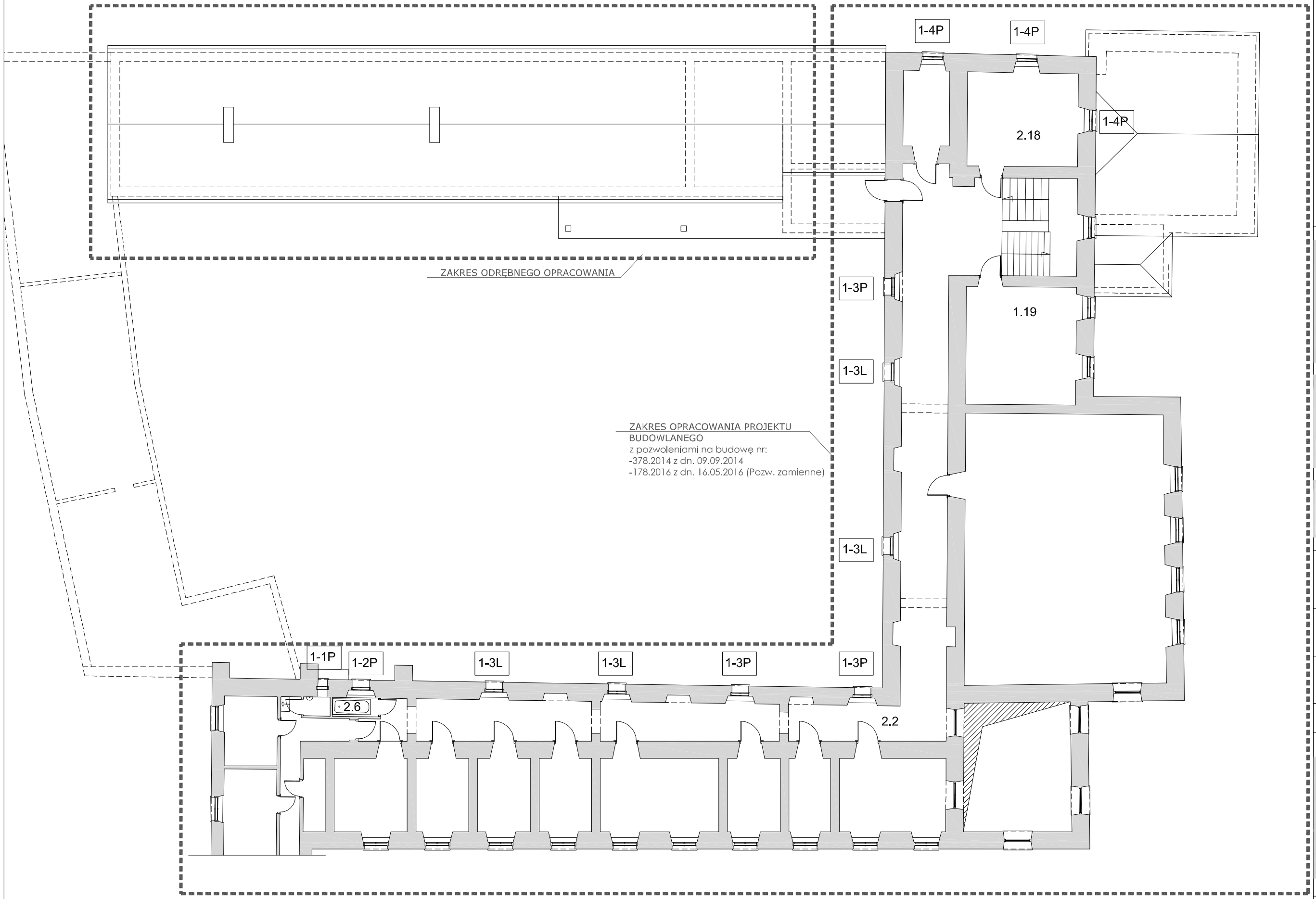


NIE SKALOWAC TEGO RYSUNKU.
WSZYSTKIE WYMIARY PODANE SA W CENTYMETRACH; POZIOMY SA PODANE W METRACH.
TEN RYSUNEK STANOWI WLASNOSC AUTOROW I NIE MOZE BYC UZYWANY DO INNYCH CELOW NIZ ZWIAZANYCH Z POWYZSZYM PROJEKTEM.

LEGENDA

Rysunki stolarki okiennej zgodne z pozwoleniami na budowę nr:
-378.2014 z dn. 09.09.2014
-178.2016 z dn. 16.05.2016
(Pozw. zamienne)

TEMAT

TERMOMODERNIZACJA ZESPOŁU KLASZTORNEGO
ul. Wojska Polskiego 28a
09-200 Sierpc
dz. nr 529/5, 530
jedn.ewid.Sierpc, 142701_1
Obr.ewid. Sierpc 001

INWESTOR

Opactwo SS. Benedyktynek
w Sierpcu
ul. Wojska Polskiego 28a
09-200 Sierpc

OBIEKT

ZESPÓŁ KLASZTORNY WRAZ Z ŁĄCZNIKIEM

PROJEKTANT

ARCHITEKTURA WNĘTRZA
PROJEKTY I REALIZACJE PLASTYCZNE
arch. Hanna Zamorska
80-857 Gdańsk, ul. Krosna 30/8
mobile: 0-606 961 272

PROJEKTANT
mgr inż. arch. HANNA ZAMORSKA
upr. do projektowania w specj. architektonicznej bez ograniczeń
nr 4996/Gd/91, POIA 0034

SPRAWDZAJĄCY
mgr inż. arch. WIOLETA STANISŁAWSKA
upr. do projektowania w specj. architektonicznej bez ograniczeń
nr 201/Gd/99, POIA 0474

STADIUM
PROJEKT WYKONAWCZY

BRANŻA
ARCHITEKTURA

TYTUŁ RYSUNKU

# RZUT PIĘTRA

ZAKRES OPRACOWANIA

NR RYSUNKU

S R P K L W A 0 3

| SKALA | bez skali | 06.2019 | DATA |
|---|---|---|---|

NINIEJSZY PROJEKT JEST PRZEDMIOTEM PRAWA AUTORSKIEGO I CHRONIONY JEST PRAWAMI OSOBISTYMI I AUTORSKIMI PRAWAMI MAJĄTKOWYMI JAKO "UTWÓR ARCHITEKTONICZNY, ARCHITEKTONICZNO-URBANISTYCZNY I URBANISTYCZNY" NA PODSTAWIE USTAWY Z DNIA 04 LUTEGO 1994 O PRAWIE AUTORSKIM I PRAWACH POKREWNYCH
(DZ.U. nr 80 z 2000 r., poz. 904)

| OZNACZENIE W PROJEKCIE | OKNA SKRZYNKOWE | | | | | | | OKNA ALU STAŁE |
|---|---|---|---|---|---|---|---|---|
| | O-1 | O-2 | O-3 | O-4 | O-5 | O-6 | O-7 | O-8 |
| Schemat 1:50<br>(widok od zewnątrz)<br><br>Okna drewniane, sosnowe.<br>Okno zewnętrze: z zestawem termoizolacyjnym;<br>- szprosy klejone lub typu włoskiego<br>- skrzydła rozwierne<br>- oszklenie: szyba zespolona (zestaw termoizolacyjny).<br>Kolor od zewnątrz - dąb, jak już wykonane okna;<br>Okno wewnętrzne: skrzydła ze szkleniem pojedynczym<br>- szprosy klejone lub typu włoskiego<br>Okucia: metalowe, obwiedniowe z mikrowentylacją.<br>Kolor od wewnątrz: RAL 9016 (biały) łącznie z deską dystansową<br><br>Parametry (okno zewnętrzne):<br>1. Izol.termiczna okna : U=1,1W/(m²K)<br>2. Izol.akust. okna minimalny wskaźnik wypadkowej izolacyjności akustycznej okna: R'A2=35dB<br>3. Wsp. infiltracji**:<br>a=0,5÷1,0m³/(m ·h·daPa²/³)<br>4. Nawiewnik higrosterowany w ramie - 1szt na pomieszczenie, 2szt. w korytarzu | 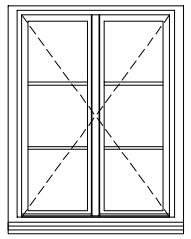 | 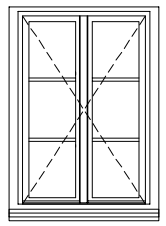 | 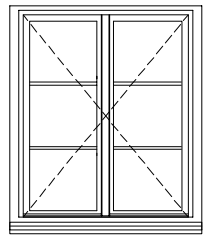 | 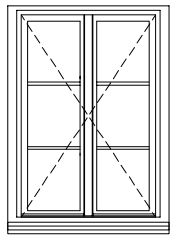 | 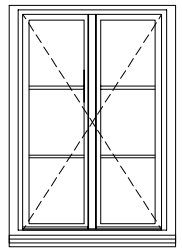 | 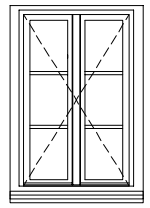 | 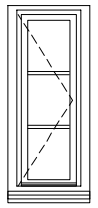 | Parametry:<br>1. Okno stałe ALU<br>2. Izol.termiczna szklenia U=1,1W/(m²K)<br>3. Izol.akust. okna minimalny wskaźnik wypadkowej izolacyjności akustycznej okna : R'A2=35dB<br>4. Wsp. infiltracji:<br>a=0,5÷1,0m³/(m ·h·daPa²/³)<br><br>OKNO W KAPLICY - okno w konstrukcji aluminiowej w kolorze starej stali (ciemny szary); profil poziomy konstrukcyjny, pozostałe podziały za pomocą szprosów wklejanych (międzyszybowych) kolor profili i szprosów - RAL 7021 Black grey kolorowa szyba - RAL 1003 Signal yellow lub podobny, matowy<br> 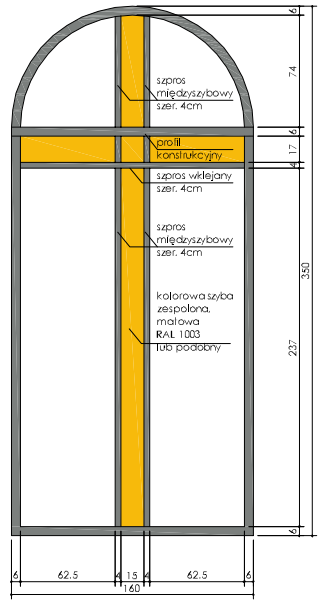 <br> |
| Wymiary — W świetle ościeży stanu surowego (mm) — So | 1190 | 990 | 1270 | 1070 | 1130 | 910 | 570 | 1620 |
| Wymiary — W świetle ościeży stanu surowego (mm) — Ho | 1500 | 1400 | 1510 | 1400 | 1590 | 1300 | 1300 | 3520 |
| Wymiary — Zewnętrzny wymiar ościeżnicy (mm) — Sz | 1170 | 970 | 1250 | 1050 | 1110 | 890 | 550 | 1600 |
| Wymiary — Zewnętrzny wymiar ościeżnicy (mm) — Hz | 1480 | 1380 | 1490 | 1380 | 1570 | 1280 | 1280 | 3500 |
| | | | | | | | | |
| Ilość — Kondygnacja — 00 | 1L | 1P | 1P | 3P + 1L = 4 | 2P | 3P + 4L = 7 | 2P | 3 |
| Ilość — Kierunek otwierania: skrzydło aktywne L- lewe P- prawe — 01 | | | | | | | | |
| Ilość — | okno bez słupka środkowego | | | | | | | |
| Ilość — razem sztuk | 1L | 1P | 1P | 3P + 1L = 4 | 2P | 3P + 4L = 7 | 2P | 3 |
| Ilość okien z nawiewnikiem* | 1 | 1 | 1 | 4 | 2 | 7 | 2 | |
| Oszklenie | zestaw termoizolacyjny w oknie zewnętrznym | | | | | | | zestaw termoizolacyjny |
| Okucia | | | | | | | | |
| Okucia — Klamki | stylizowane, metalowe | | | | | | | |
| Obud. — Parapet wewnętrzny | kamienny | | | | | | | tynk na skosie ściany |
| Obud. — Parapet zewnętrzny | parapety z wykończeniem z blachy tytan -cynk. | | | | | | | parapety z wykończeniem z blachy tytan -cynk. |
| Kolor | skrzydła zewn. - dąb (jak okna istniejące) od zewnątrz<br>ościeża, skrzydła wewn. oraz deska dystansowa pomiędzy skrzydłami<br>- (RAL 9016) biały | | | | | | | kolor profili i szprosów - RAL 7021 Black grey<br>kolorowa szyba - RAL 1003 Signal yellow lub podobny, matowy |
| UWAGI | UWAGA! WSZYSTKIE WYMIARY NALEŻY SPRAWDZIĆ NA BUDOWIE | | | | | | | z uwagi na trudność zmierzenia okna - wymiary podane na rysunku mogą być skażone |

NIE SKALOWAC TEGO RYSUNKU.
WSZYSTKIE WYMIARY PODANE SA W CENTYMETRACH; POZIOMY SA PODANE W METRACH.
TEN RYSUNEK STANOWI WLASNOSC AUTOROW I NIE MOZE BYC UZYWANY DO INNYCH CELOW NIZ ZWIAZANYCH Z POWYZSZYM PROJEKTEM.

LEGENDA

1. Należy pracować tylko na podstawie wymiarów podanych na tym rysunku oraz na rysunkach powiązanych. Wykonawca winien sprawdzić na budowie wszystkie rzędne wysokościowe oraz wymiary poziome, a o wszystkich niedokładnościach natychmiast informować projektanta.
2. Wszystkie prace przygotowawcze, podstawowe, wykończeniowe, użytkowe, eksploatacyjne i konserwacyjne, związane z zastosowaniem wskazanych produktów należy wykonywać zgodnie z instrukcjami, procedurami i metodami wymaganymi i przewidzianymi przez producentów danych produktów i powinny być poprzedzone zapoznaniem się przez wykonawcę z właściwymi kartami katalogowymi i instrukcjami producentów.

TEMAT

TERMOMODERNIZACJA ZESPOŁU KLASZTORNEGO
ul. Wojska Polskiego 28a
09-200 Sierpc
dz. nr 529/5, 530
jedn.ewid.Sierpc, 142701_1
Obr.ewid. Sierpc 001

INWESTOR

Opactwo SS. Benedyktynek
w Sierpcu
ul. Wojska Polskiego 28a
09-200 Sierpc

OBIEKT

ZESPÓŁ KLASZTORNY WRAZ Z ŁĄCZNIKIEM

PROJEKTANT
ARCHITEKTURA WNĘTRZA
PROJEKTY I REALIZACJE PLASTYCZNE
arch. Hanna Zamorska
80-857 Gdańsk, ul. Krosna 30/8
mobile: 0-606 961 272

PROJEKTANT
mgr inż. arch. HANNA ZAMORSKA
upr. do projektowania w specj. architektonicznej bez ograniczeń
nr 4996/Gd/91, POIA 0034

SPRAWDZAJĄCY
mgr inż. arch. WIOLETA STANISŁAWSKA
upr. do projektowania w specj. architektonicznej bez ograniczeń
nr 201/Gd/99, POIA 0474

STADIUM
PROJEKT WYKONAWCZY

BRANŻA
ARCHITEKTURA

TYTUŁ RYSUNKU
KLASZTOR - ZESTAWIENIE STOLARKI OKIENNEJ PARTERU

NR RYSUNKU
S R P K L W A 0 4

| SKALA | 1:50 | 06.2019 | DATA |
|---|---|---|---|

NINIEJSZY PROJEKT JEST PRZEDMIOTEM PRAWA AUTORSKIEGO I CHRONIONY JEST PRAWAMI OSOBISTYMI I AUTORSKIMI PRAWAMI MAJĄTKOWYMI JAKO "UTWÓR ARCHITEKTONICZNY, ARCHITEKTONICZNO-URBANISTYCZNY I URBANISTYCZNY" NA PODSTAWIE USTAWY Z DNIA 04 LUTEGO 1994 O PRAWIE AUTORSKIM I PRAWACH POKREWNYCH
(DZ.U. nr 80 z 2000 r., poz. 904)

| OZNACZENIE W PROJEKCIE | | | OKNA SKRZYNKOWE | | | | | |
|---|---|---|---|---|---|---|---|---|
| | | | 1-1 | 1-2 | 1-3 | 1-4 | STRYCH | PIWNICA |
| Schemat 1:50<br>(widok od zewnątrz) | | | 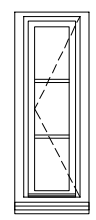 | 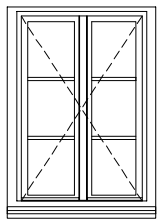 | 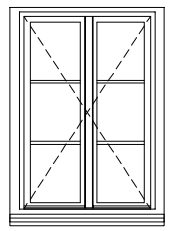 | 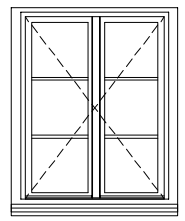 | 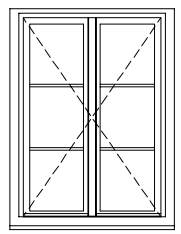 | 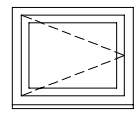 |
| Okna drewniane, sosnowe.<br>Okno zewnętrze: z zestawem termoizolacyjnym;<br>- szprosy klejone lub typu włoskiego<br>- skrzydła rozwierne<br>- oszklenie: szyba zespolona (zestaw termoizolacyjny).<br>Kolor od zewnątrz - dąb, jak już wykonane okna;<br>Okno wewnętrzne: skrzydła ze szkleniem pojedynczym<br>- szprosy klejone lub typu włoskiego<br>Okucia: metalowe, obwiedniowe z mikrowentylacją.<br>Kolor od wewnątrz: RAL 9016 (biały) łącznie z deską dystansową<br><br>Parametry (okno zewnętrzne):<br>1. Izol.termiczna okna : U=1,1W/(m²K)<br>2. Izol.akust. okna minimalny wskaźnik wypadkowej izolacyjności akustycznej okna: R'A2=35dB<br>3. Wsp. infiltracji**:<br>a=0,5÷1,0m³/(m ·h·daPa²/³)<br>4. Nawiewnik higrosterowany w ramie - 1szt na pomieszczenie, 2szt. w korytarzu | | | | | | | | |
| Wymiary | W świetle ościeży stanu surowego (mm) | So | 520 | 990 | 1030 | 1110 | 1090 | 800 |
| | | Ho | 1330 | 1390 | 1440 | 1370 | 1460 | 670 |
| | Zewnętrzny wymiar ościeżnicy (mm) | Sz | 500 | 970 | 1010 | 990 | 1070 | 780 |
| | | Hz | 1310 | 1370 | 1420 | 1350 | 1440 | 650 |
| | | | | | | | | |
| Ilość | Kondygnacja | 00 | | | | | | |
| | Kierunek otwierania: skrzydło aktywne<br>L- lewe P- prawe | 01 | 1P | 1P | 3P + 4L = 7 | 3P | 1L | |
| | | | okno bez słupka środkowego | | | | | okno PCV |
| | razem sztuk | | 1P | 1P | 3P + 4L = 7 | 3P | 1L | 2L |
| Ilość okien z nawiewnikiem* | | | 1 | 1 | 7 | 3 | 1 | 2 |
| Oszklenie | | | zestaw termoizolacyjny w oknie zewnętrznym | | | | | |
| Okucia | | | | | | | | |
| | Klamki | | stylizowane, metalowe | | | | | |
| Obud. | Parapet wewnętrzny | | kamienny | | | | drewniany | skos ściany |
| | Parapet zewnętrzny | | parapety z wykończeniem z blachy tytan -cynk. | | | | | |
| Kolor | | | skrzydła zewn. - dąb (jak okna istniejące) od zewnątrz<br>ościeża, skrzydła wewn. oraz deska dystansowa pomiędzy skrzydłami<br>- (RAL 9016) biały | | | | | biały |
| UWAGI | | | UWAGA! WSZYSTKIE WYMIARY NALEŻY SPRAWDZIĆ NA BUDOWIE | | | | | |

NIE SKALOWAC TEGO RYSUNKU.
WSZYSTKIE WYMIARY PODANE SA W CENTYMETRACH; POZIOMY SA PODANE W METRACH.
TEN RYSUNEK STANOWI WLASNOSC AUTOROW I NIE MOZE BYC UZYWANY DO INNYCH CELOW NIZ ZWIAZANYCH Z POWYZSZYM PROJEKTEM.

LEGENDA

1. Należy pracować tylko na podstawie wymiarów podanych na tym rysunku oraz na rysunkach powiązanych. Wykonawca winien sprawdzić na budowie wszystkie rzędne wysokościowe oraz wymiary poziome, a o wszystkich niedokładnościach natychmiast informować projektanta.
2. Wszystkie prace przygotowawcze, podstawowe, wykończeniowe, użytkowe, eksploatacyjne i konserwacyjne, związane z zastosowaniem wskazanych produktów należy wykonywać zgodnie z instrukcjami, procedurami i metodami wymaganymi i przewidzianymi przez producentów danych produktów i powinny być poprzedzone zapoznaniem się przez wykonawcę z właściwymi kartami katalogowymi i instrukcjami producentów.

TEMAT

TERMOMODERNIZACJA ZESPOŁU KLASZTORNEGO
ul. Wojska Polskiego 28a
09-200 Sierpc
dz. nr 529/5, 530
jedn.ewid.Sierpc, 142701_1
Obr.ewid. Sierpc 001

INWESTOR

Opactwo SS. Benedyktynek
w Sierpcu
ul. Wojska Polskiego 28a
09-200 Sierpc

OBIEKT

ZESPÓŁ KLASZTORNY WRAZ Z ŁĄCZNIKIEM

PROJEKTANT

ARCHITEKTURA WNĘTRZA
PROJEKTY I REALIZACJE PLASTYCZNE
arch. Hanna Zamorska
80-857 Gdańsk, ul. Krosna 30/8
mobile: 0-606 961 272

PROJEKTANT
mgr inż. arch. HANNA ZAMORSKA
upr. do projektowania w specj. architektonicznej bez ograniczeń
nr 4996/Gd/91, POIA 0034

SPRAWDZAJĄCY
mgr inż. arch. WIOLETA STANISŁAWSKA
upr. do projektowania w specj. architektonicznej bez ograniczeń
nr 201/Gd/99, POIA 0474

STADIUM

PROJEKT WYKONAWCZY

BRANŻA

ARCHITEKTURA

TYTUŁ RYSUNKU

KLASZTOR - ZESTAWIENIE STOLARKI OKIENNEJ PIĘTRA

NR RYSUNKU

S R P K L W A 0 5

| SKALA | 1:50 | 06.2019 | DATA |
|---|---|---|---|

NINIEJSZY PROJEKT JEST PRZEDMIOTEM PRAWA AUTORSKIEGO I CHRONIONY JEST PRAWAMI OSOBISTYMI I AUTORSKIMI PRAWAMI MAJĄTKOWYMI JAKO "UTWÓR ARCHITEKTONICZNY, ARCHITEKTONICZNO-URBANISTYCZNY I URBANISTYCZNY" NA PODSTAWIE USTAWY Z DNIA 04 LUTEGO 1994 O PRAWIE AUTORSKIM I PRAWACH POKREWNYCH
(DZ.U. nr 80 z 2000 r., poz. 904)

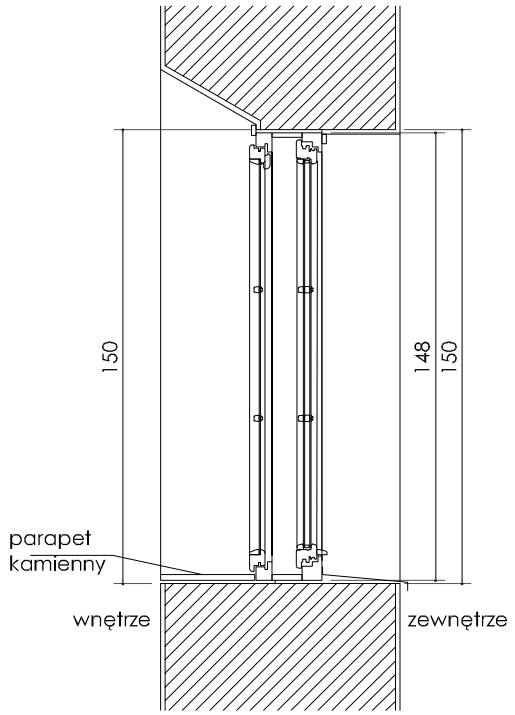


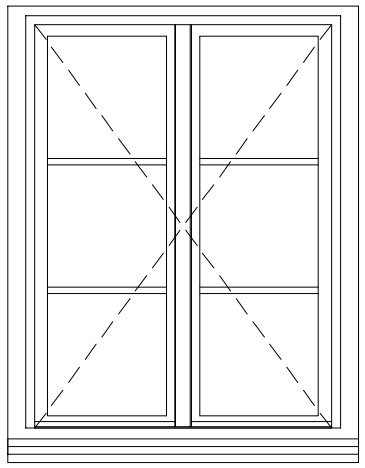

widok z zewnątrz

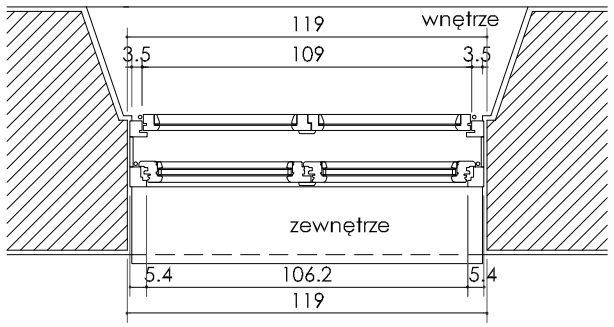


WIDOK
PRZEKROJE
1:25

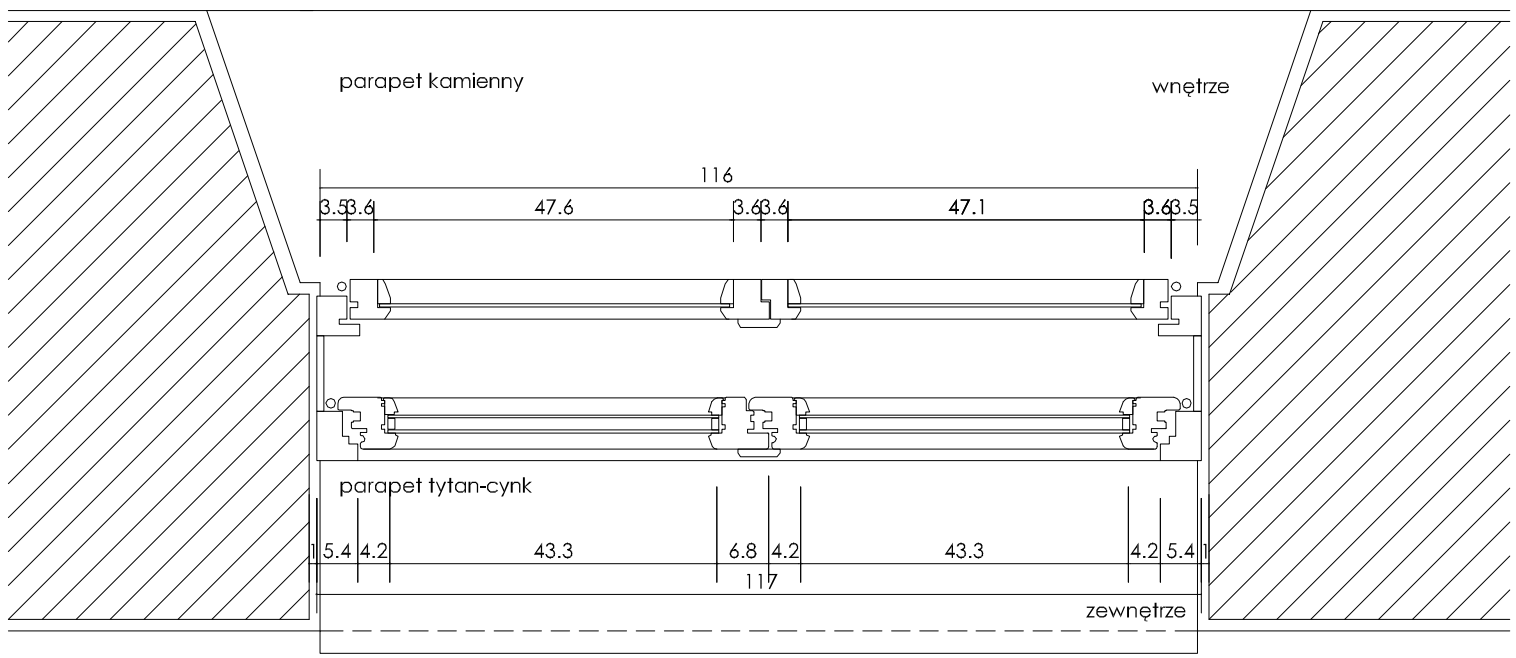


PRZEKRÓJ
POZIOMY
1:10

OKNO ZEWNĘTRZNE -
okno z zestawem termoizolacyjnym;
kolor od zewnątrz - dąb, jak już wykonane okna;
szprosy zewnętrzne

OKNO WEWNĘTRZNE -
skrzydło historyczne z pojedynczym szkleniem;
kolor łącznie z deską dystansową - biały

Parametry:
1. Okno skrzynkowe drewniane
2. Izol.termiczna szklenia U=1,1W/(m²K)
3. Izol.akust. okna minimalny wskaźnik wypadkowej izolacyjności akustycznej okna: R'A2=35dB
4. Nawiewnik higrosterowalny w ramie - 1szt

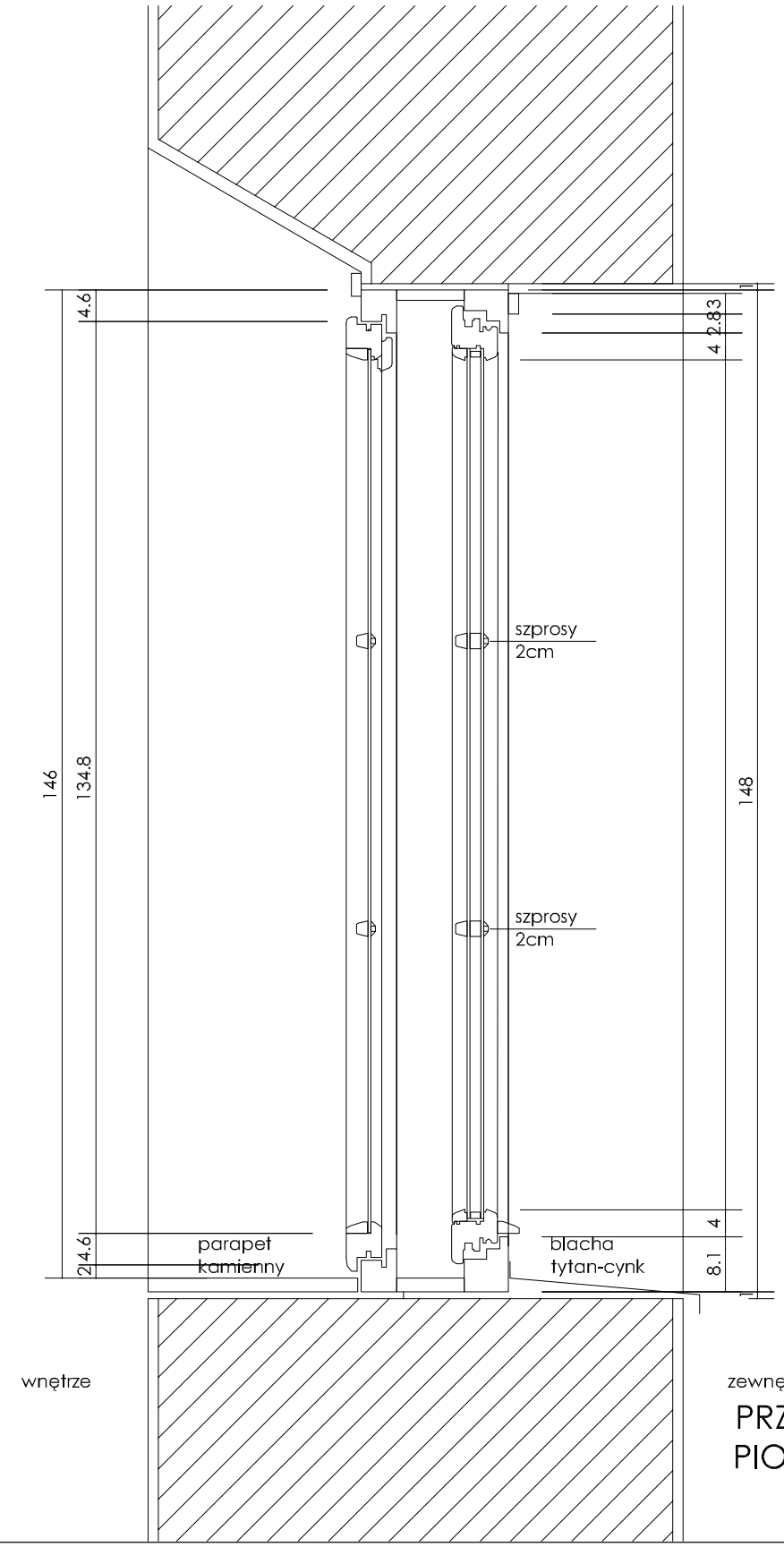


PRZEKRÓJ
PIONOWY
1:10

NIE SKALOWAC TEGO RYSUNKU.
WSZYSTKIE WYMIARY PODANE SA W CENTYMETRACH; POZIOMY SA PODANE W METRACH.
TEN RYSUNEK STANOWI WLASNOSC AUTOROW I NIE MOZE BYC UZYWANY DO INNYCH CELOW NIZ ZWIAZANYCH Z POWYZSZYM PROJEKTEM.

LEGENDA

Rysunki stolarki okiennej zgodne z pozwoleniami na budowę nr:
-378.2014 z dn. 09.09.2014
-178.2016 z dn. 16.05.2016
(Pozw. zamienne)

Uwaga
należy sprawdzić wymiary ościeży na budowie

1 sztuka

TEMAT
TERMOMODERNIZACJA ZESPOŁU KLASZTORNEGO
ul. Wojska Polskiego 28a
09-200 Sierpc
dz. nr 529/5, 530
jedn.ewid.Sierpc, 142701_1
Obr.ewid. Sierpc 001

INWESTOR
Opactwo SS. Benedyktynek
w Sierpcu
ul. Wojska Polskiego 28a
09-200 Sierpc

OBIEKT
ZESPÓŁ KLASZTORNY
WRAZ Z ŁĄCZNIKIEM

PROJEKTANT
ARCHITEKTURA WNĘTRZA
PROJEKTY I REALIZACJE PLASTYCZNE
arch. Hanna Zamorska
80-857 Gdańsk, ul. Krosna 30/8
mobile: 0-606 961 272

PROJEKTANT
mgr inż. arch. HANNA ZAMORSKA
upr. do projektowania w specj. architektonicznej bez ograniczeń
nr 4996/Gd/91, POIA 0034

SPRAWDZAJĄCY
mgr inż. arch. WIOLETA STANISŁAWSKA
upr. do projektowania w specj. architektonicznej bez ograniczeń
nr 201/Gd/99, POIA 0474

STADIUM
PROJEKT WYKONAWCZY

BRANŻA
ARCHITEKTURA

TYTUŁ RYSUNKU
OKNO O-1
PARTER
pom. 1.9

NR RYSUNKU
S R P K L W A 0 6

| SKALA | 1:10,1:25 | 06.2019 | DATA |
|---|---|---|---|

NINIEJSZY PROJEKT JEST PRZEDMIOTEM PRAWA AUTORSKIEGO I CHRONIONY JEST PRAWAMI OSOBISTYMI I AUTORSKIMI PRAWAMI MAJATKOWYMI JAKO "UTWÓR ARCHITEKTONICZNY, ARCHITEKTONICZNO-URBANISTYCZNY I URBANISTYCZNY" NA PODSTAWIE USTAWY Z DNIA 04 LUTEGO 1994 O PRAWIE AUTORSKIM I PRAWACH POKREWNYCH
(DZ.U. nr 80 z 2000 r., poz. 904)

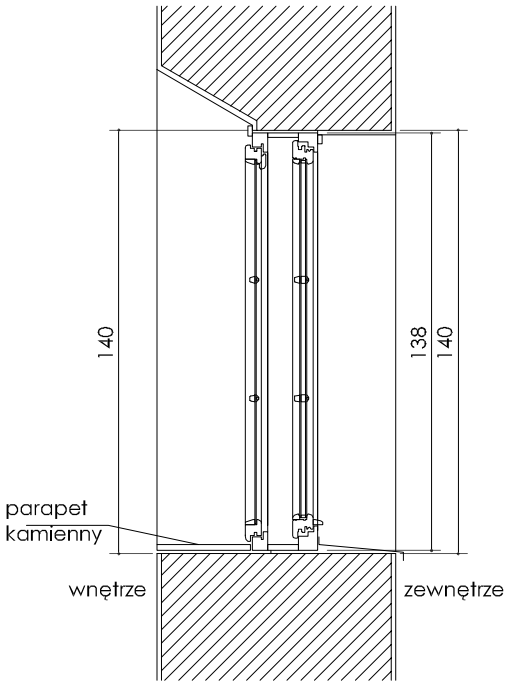


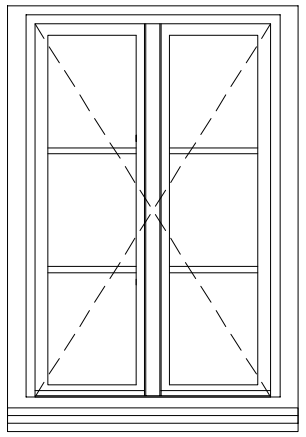


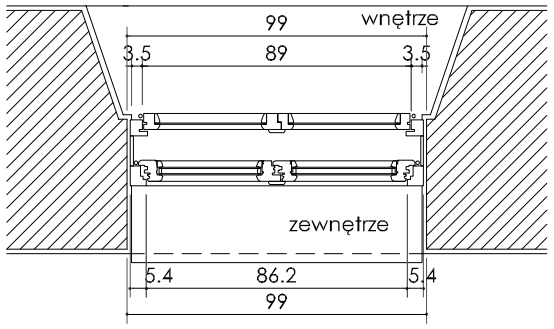


WIDOK
PRZEKROJE
1:25

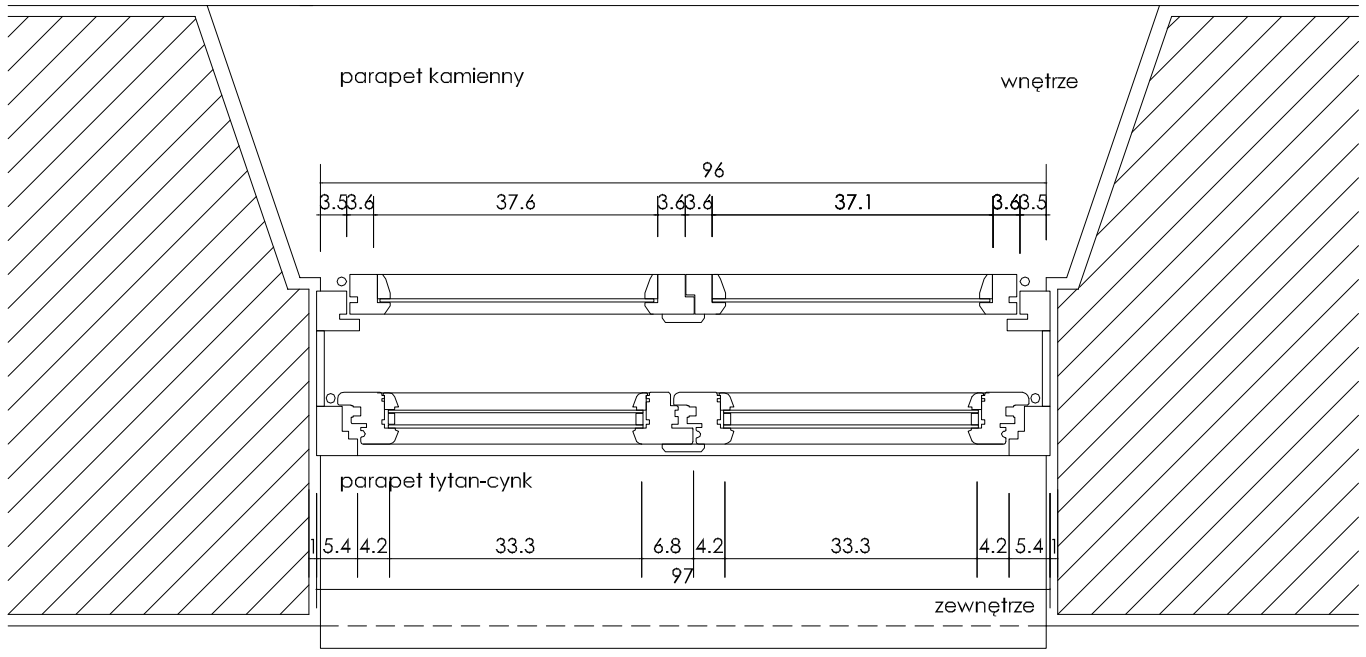


PRZEKRÓJ
POZIOMY
1:10

OKNO ZEWNĘTRZNE -
okno z zestawem termoizolacyjnym;
kolor od zewnątrz - dąb, jak już wykonane okna;
szprosy zewnętrzne

OKNO WEWNĘTRZNE -
skrzydło historyczne z pojedynczym szkleniem;
kolor łącznie z deską dystansową - biały

Parametry:
1. Okno skrzynkowe drewniane
2. Izol.termiczna szklenia U=1,1W/(m²K)
3. Izol.akust. okna minimalny wskaźnik wypadkowej izolacyjności akustycznej okna: R'A2=35dB
4. Nawiewnik higrosterowalny w ramie - 1szt

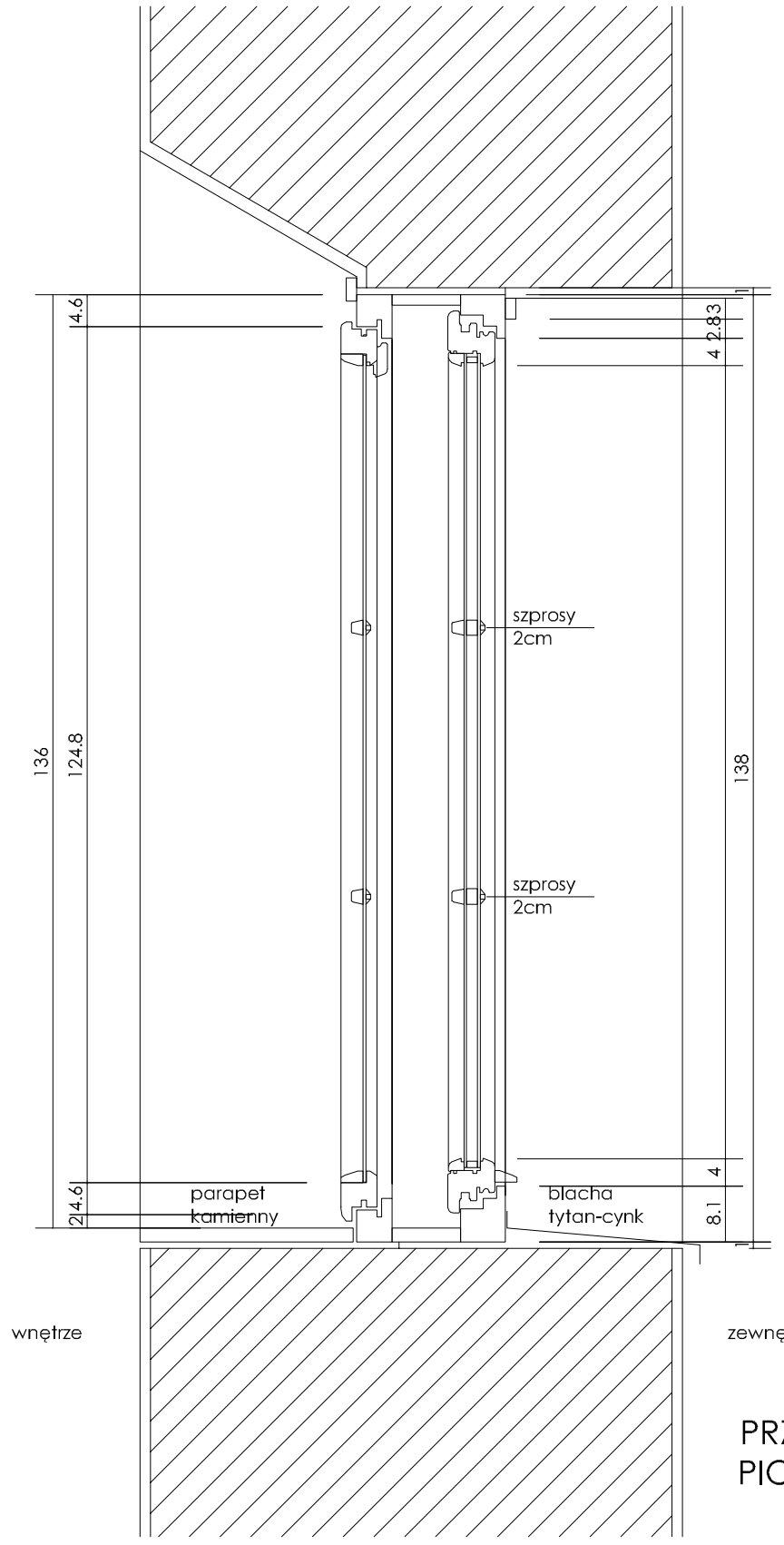


PRZEKRÓJ
PIONOWY
1:10

NIE SKALOWAĆ TEGO RYSUNKU.
WSZYSTKIE WYMIARY PODANE SĄ W CENTYMETRACH; POZIOMY SĄ PODANE W METRACH.
TEN RYSUNEK STANOWI WŁASNOŚĆ AUTORÓW I NIE MOŻE BYĆ UŻYWANY DO INNYCH CELÓW NIŻ ZWIĄZANYCH Z POWYŻSZYM PROJEKTEM.

LEGENDA

Rysunki stolarki okiennej zgodne z pozwoleniami na budowę nr:
-378.2014 z dn. 09.09.2014
-178.2016 z dn. 16.05.2016
(Pozw. zamienne)

Uwaga
należy sprawdzić wymiary ościeży na budowie

1 sztuka

TEMAT
TERMOMODERNIZACJA ZESPOŁU KLASZTORNEGO
ul. Wojska Polskiego 28a
09-200 Sierpc
dz. nr 529/5, 530
jedn.ewid.Sierpc, 142701_1
Obr.ewid. Sierpc 001

INWESTOR
Opactwo SS. Benedyktynek
w Sierpcu
ul. Wojska Polskiego 28a
09-200 Sierpc

OBIEKT
ZESPÓŁ KLASZTORNY WRAZ Z ŁĄCZNIKIEM

PROJEKTANT
ARCHITEKTURA WNĘTRZA
PROJEKTY I REALIZACJE PLASTYCZNE
arch. Hanna Zamorska
80-857 Gdańsk, ul. Krosna 30/8
mobile: 0-606 961 272

PROJEKTANT
mgr inż. arch. HANNA ZAMORSKA
upr. do projektowania w specj. architektonicznej bez ograniczeń
nr 4996/Gd/91, POIA 0034

SPRAWDZAJĄCY
mgr inż. arch. WIOLETA STANISŁAWSKA
upr. do projektowania w specj. architektonicznej bez ograniczeń
nr 201/Gd/99, POIA 0474

STADIUM
PROJEKT WYKONAWCZY

BRANŻA
ARCHITEKTURA

TYTUŁ RYSUNKU
OKNO O-2
PARTER
pom. 1.11

NR RYSUNKU
S R P K L W A 0 7

| SKALA | 1:10,1:25 | 06.2019 | DATA |
|---|---|---|---|

NINIEJSZY PROJEKT JEST PRZEDMIOTEM PRAWA AUTORSKIEGO I CHRONIONY JEST PRAWAMI OSOBISTYMI I AUTORSKIMI PRAWAMI MAJĄTKOWYMI JAKO "UTWÓR ARCHITEKTONICZNY, ARCHITEKTONICZNO-URBANISTYCZNY I URBANISTYCZNY" NA PODSTAWIE USTAWY Z DNIA 04 LUTEGO 1994 O PRAWIE AUTORSKIM I PRAWACH POKREWNYCH
(DZ.U. nr 80 z 2000 r., poz. 904)

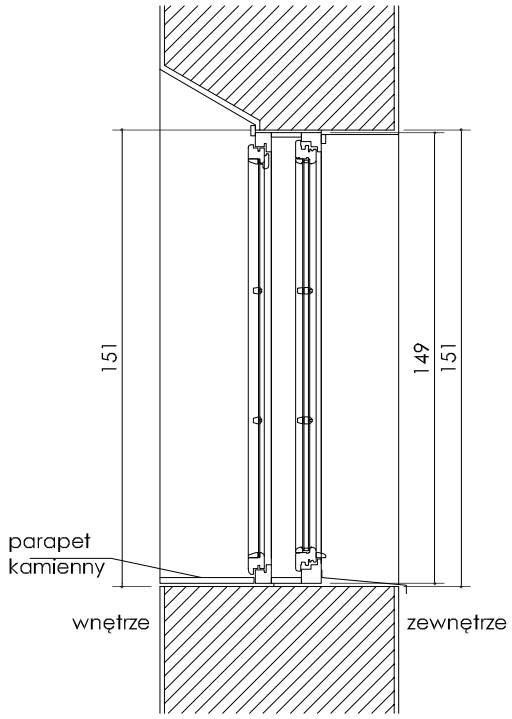


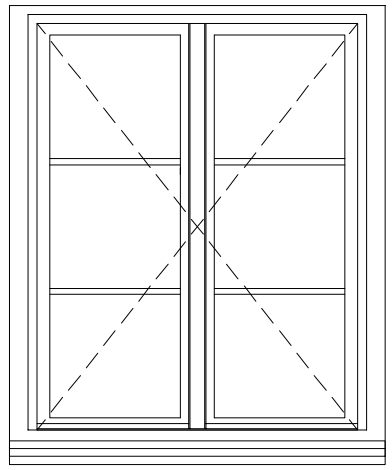

widok z zewnątrz

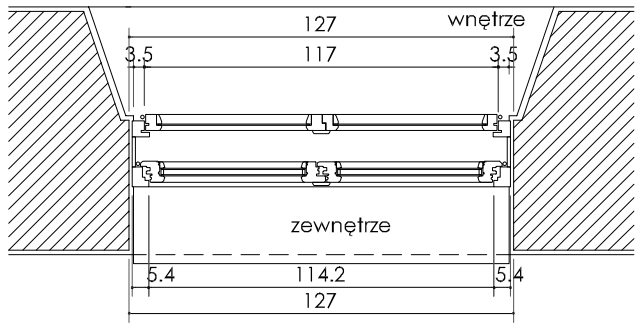


WIDOK
PRZEKROJE
1:25

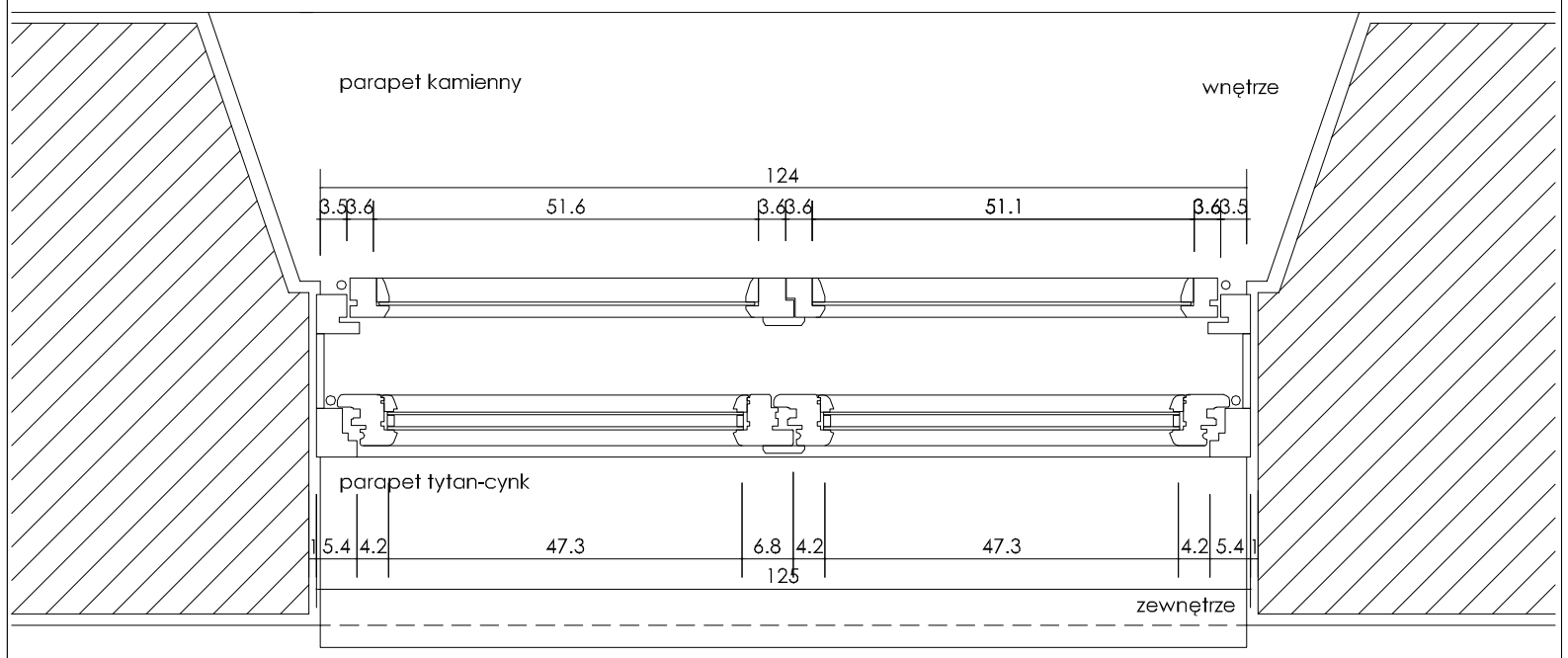


PRZEKRÓJ
POZIOMY
1:10

OKNO ZEWNĘTRZNE -
okno z zestawem termoizolacyjnym;
kolor od zewnątrz - dąb, jak już wykonane okna;
szprosy zewnętrzne

OKNO WEWNĘTRZNE -
skrzydło historyczne z pojedynczym szkleniem;
kolor łącznie z deską dystansową - biały

Parametry:
1. Okno skrzynkowe drewniane
2. Izol.termiczna szklenia U=1,1W/(m²K)
3. Izol.akust. okna minimalny wskaźnik wypadkowej izolacyjności akustycznej okna: R'A2=35dB
4. Nawiewnik higrosterowalny w ramie - 1szt

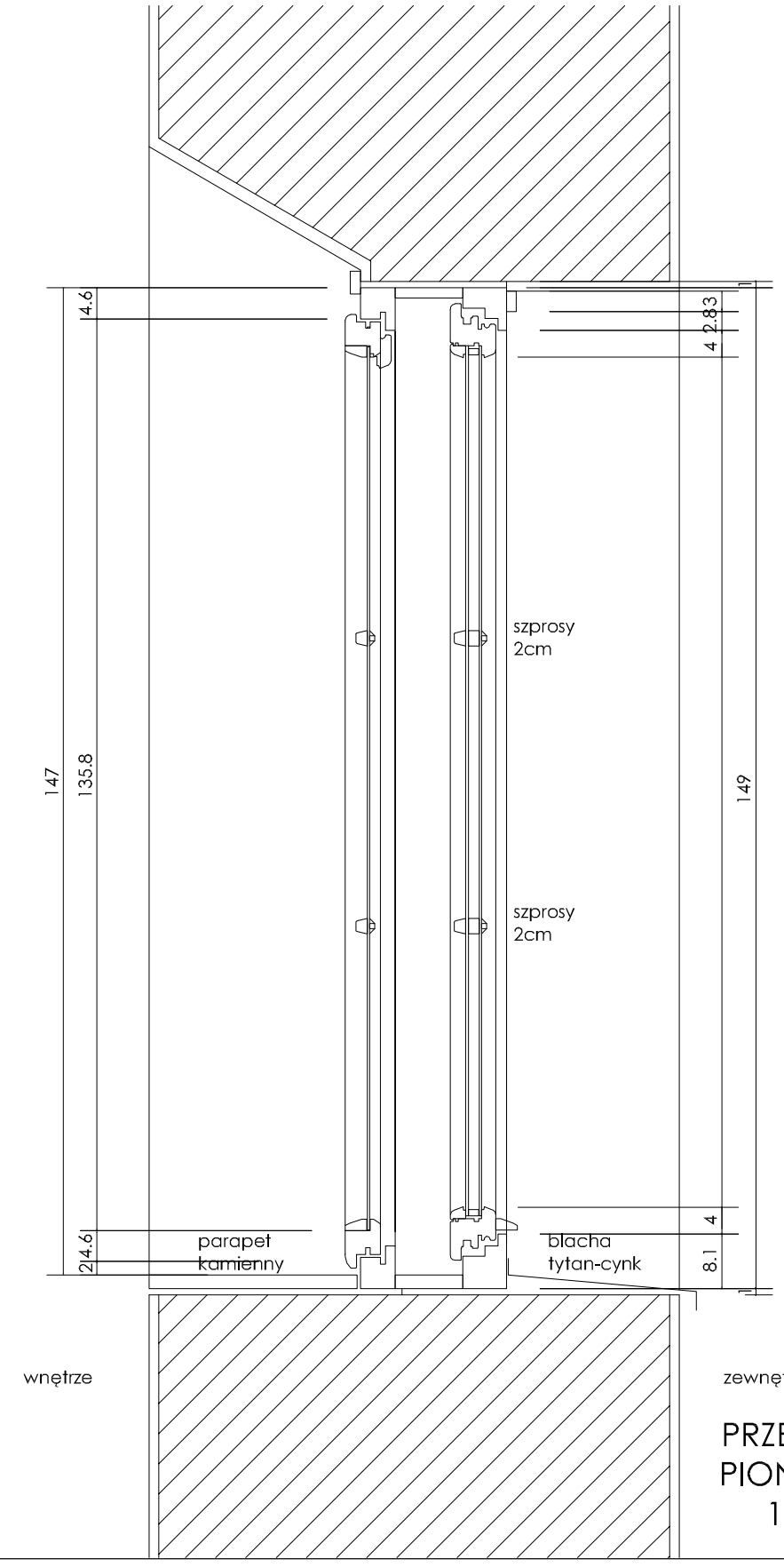


PRZEKRÓJ
PIONOWY
1:10

NIE SKALOWAĆ TEGO RYSUNKU.
WSZYSTKIE WYMIARY PODANE SĄ W CENTYMETRACH; POZIOMY SĄ PODANE W METRACH.
TEN RYSUNEK STANOWI WŁASNOŚĆ AUTORÓW I NIE MOŻE BYĆ UŻYWANY DO INNYCH CELÓW NIŻ ZWIĄZANYCH Z POWYŻSZYM PROJEKTEM.

LEGENDA

Rysunki stolarki okiennej zgodne z pozwoleniami na budowę nr:
-378.2014 z dn. 09.09.2014
-178.2016 z dn. 16.05.2016
(Pozw. zamienne)

Uwaga
należy sprawdzić wymiary ościeży na budowie

1 sztuka

TEMAT
TERMOMODERNIZACJA ZESPOŁU KLASZTORNEGO
ul. Wojska Polskiego 28a
09-200 Sierpc
dz. nr 529/5, 530
jedn.ewid.Sierpc, 142701_1
Obr.ewid. Sierpc 001

INWESTOR
Opactwo SS. Benedyktynek
w Sierpcu
ul. Wojska Polskiego 28a
09-200 Sierpc

OBIEKT
ZESPÓŁ KLASZTORNY
WRAZ Z ŁĄCZNIKIEM

PROJEKTANT
ARCHITEKTURA WNĘTRZA
PROJEKTY I REALIZACJE PLASTYCZNE
arch. Hanna Zamorska
80-857 Gdańsk, ul. Krosna 30/8
mobile: 0-606 961 272

PROJEKTANT
mgr inż. arch. HANNA ZAMORSKA
upr. do projektowania w specj. architektonicznej bez ograniczeń
nr 4996/Gd/91, POIA 0034

SPRAWDZAJĄCY
mgr inż. arch. WIOLETA STANISŁAWSKA
upr. do projektowania w specj. architektonicznej bez ograniczeń
nr 201/Gd/99, POIA 0474

STADIUM
PROJEKT WYKONAWCZY

BRANŻA
ARCHITEKTURA

TYTUŁ RYSUNKU
OKNO O-3
PARTER
pom. 1.12

NR RYSUNKU
S R P K L W A 0 8

| SKALA | 1:10,1:25 | 06.2019 | DATA |
|---|---|---|---|

NINIEJSZY PROJEKT JEST PRZEDMIOTEM PRAWA AUTORSKIEGO I CHRONIONY JEST PRAWAMI OSOBISTYMI I AUTORSKIMI PRAWAMI MAJĄTKOWYMI JAKO "UTWÓR ARCHITEKTONICZNY, ARCHITEKTONICZNO-URBANISTYCZNY I URBANISTYCZNY" NA PODSTAWIE USTAWY Z DNIA 04 LUTEGO 1994 O PRAWIE AUTORSKIM I PRAWACH POKREWNYCH
(DZ.U. nr 80 z 2000 r., poz. 904)

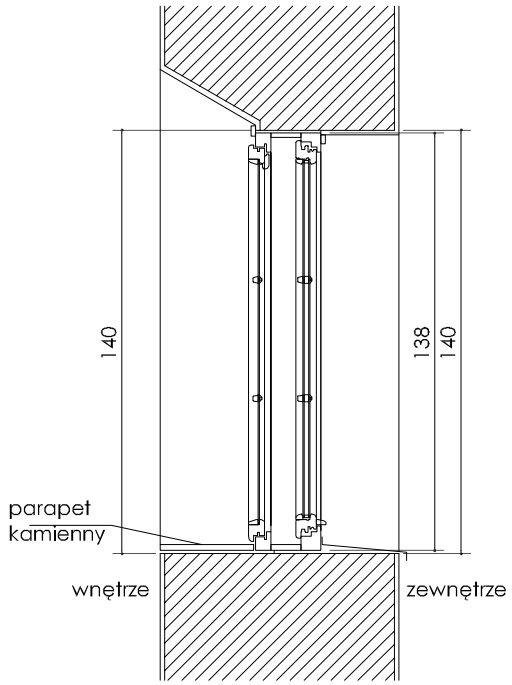


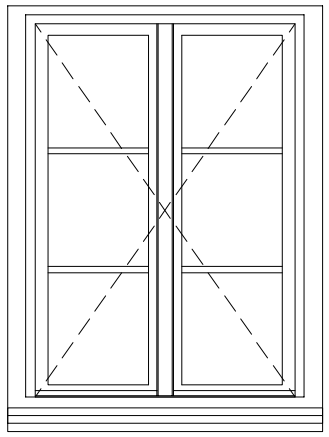

widok z zewnątrz

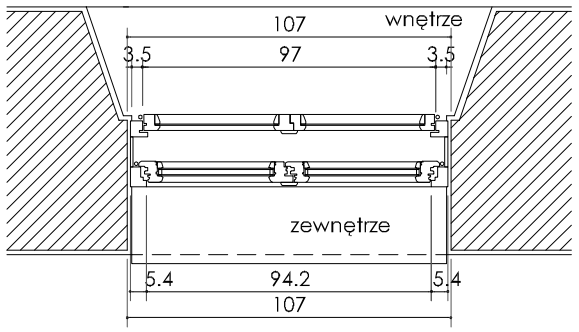


WIDOK
PRZEKROJE
1:25

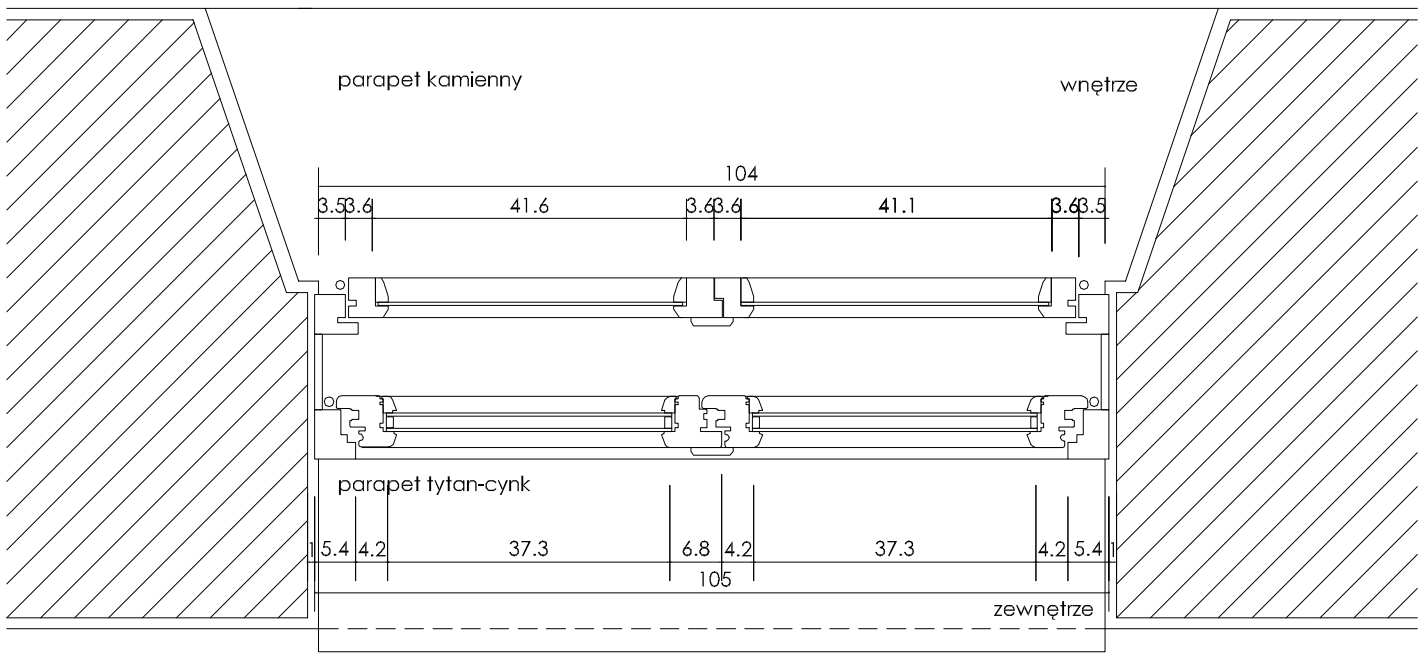


PRZEKRÓJ
POZIOMY
1:10

OKNO ZEWNĘTRZNE -
okno z zestawem termoizolacyjnym;
kolor od zewnątrz - dąb, jak już wykonane okna;
szprosy zewnętrzne

OKNO WEWNĘTRZNE -
skrzydło historyczne z pojedynczym szkleniem;
kolor łącznie z deską dystansową - biały

Parametry:
1. Okno skrzynkowe drewniane
2. Izol.termiczna szklenia U=1,1W/(m²K)
3. Izol.akust. okna minimalny wskaźnik wypadkowej izolacyjności akustycznej okna: R'A2=35dB
4. Nawiewnik higrosterowalny w ramie - 3szt (po 1 w każdym pomieszczeniu)

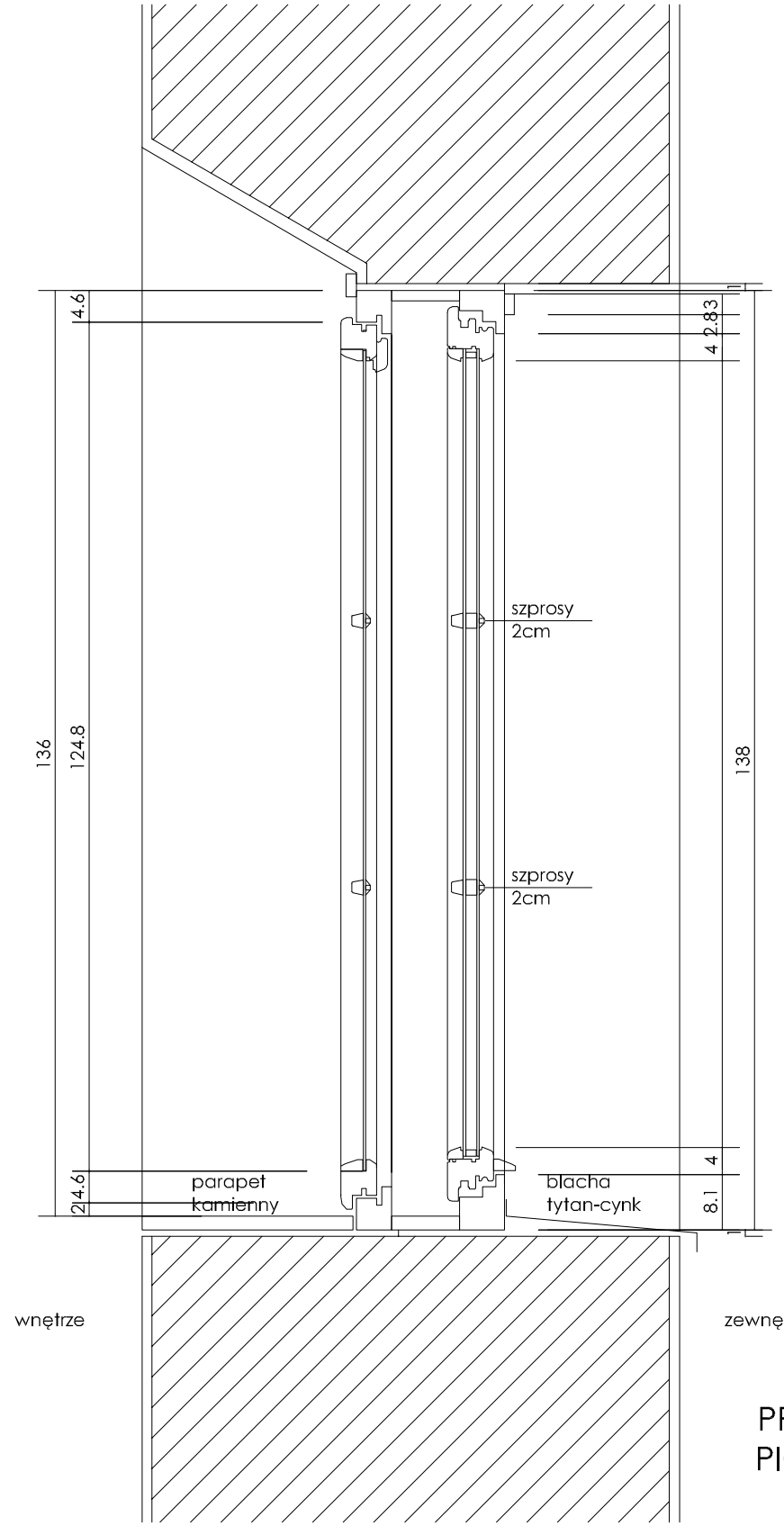


PRZEKRÓJ
PIONOWY
1:10

NIE SKALOWAC TEGO RYSUNKU.
WSZYSTKIE WYMIARY PODANE SA W CENTYMETRACH; POZIOMY SA PODANE W METRACH.
TEN RYSUNEK STANOWI WLASNOSC AUTOROW I NIE MOZE BYC UZYWANY DO INNYCH CELOW NIZ ZWIAZANYCH Z POWYZSZYM PROJEKTEM.

LEGENDA

Rysunki stolarki okiennej zgodne z pozwoleniami na budowę nr:
-378.2014 z dn. 09.09.2014
-178.2016 z dn. 16.05.2016
(Pozw. zamienne)

Uwaga
należy sprawdzić wymiary ościeży na budowie

4 sztuki

TEMAT
TERMOMODERNIZACJA ZESPOŁU KLASZTORNEGO
ul. Wojska Polskiego 28a
09-200 Sierpc
dz. nr 529/5, 530
jedn.ewid.Sierpc, 142701_1
Obr.ewid. Sierpc 001

INWESTOR
Opactwo SS. Benedyktynek
w Sierpcu
ul. Wojska Polskiego 28a
09-200 Sierpc

OBIEKT
ZESPÓŁ KLASZTORNY
WRAZ Z ŁĄCZNIKIEM

PROJEKTANT
ARCHITEKTURA WNĘTRZA
PROJEKTY I REALIZACJE PLASTYCZNE
arch. Hanna Zamorska
80-857 Gdańsk, ul. Krosna 30/8
mobile: 0-606 961 272

PROJEKTANT
mgr inż. arch. HANNA ZAMORSKA
upr. do projektowania w specj. architektonicznej bez ograniczeń
nr 4996/Gd/91, POIA 0034

SPRAWDZAJĄCY
mgr inż. arch. WIOLETA STANISŁAWSKA
upr. do projektowania w specj. architektonicznej bez ograniczeń
nr 201/Gd/99, POIA 0474

STADIUM
PROJEKT WYKONAWCZY

BRANŻA
ARCHITEKTURA

TYTUŁ RYSUNKU
OKNO O-4
PARTER
pom. 1.14, 1.15, 1.16

NR RYSUNKU
S R P K L W A 0 9

| SKALA | 1:10,1:25 | 06.2019 | DATA |
|---|---|---|---|

NINIEJSZY PROJEKT JEST PRZEDMIOTEM PRAWA AUTORSKIEGO I CHRONIONY JEST PRAWAMI OSOBISTYMI I AUTORSKIMI PRAWAMI MAJATKOWYMI JAKO "UTWÓR ARCHITEKTONICZNY, ARCHITEKTONICZNO-URBANISTYCZNY I URBANISTYCZNY" NA PODSTAWIE USTAWY Z DNIA 04 LUTEGO 1994 O PRAWIE AUTORSKIM I PRAWACH POKREWNYCH
(DZ.U. nr 80 z 2000 r., poz. 904)

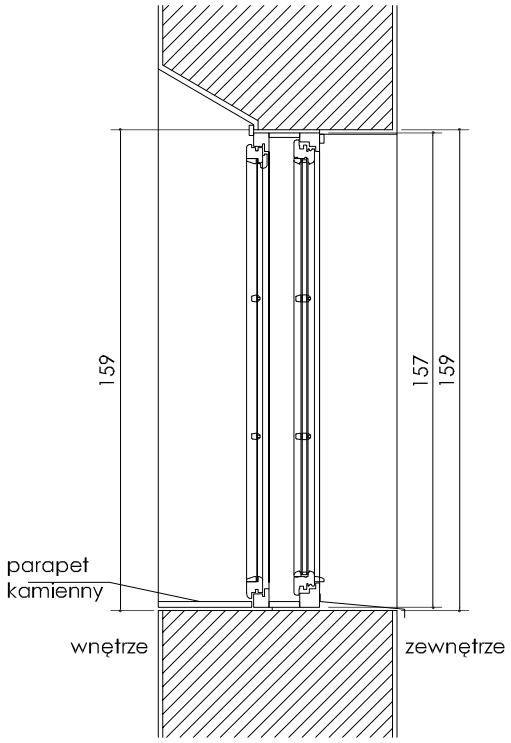


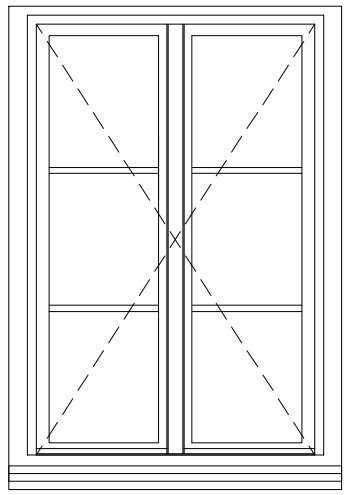


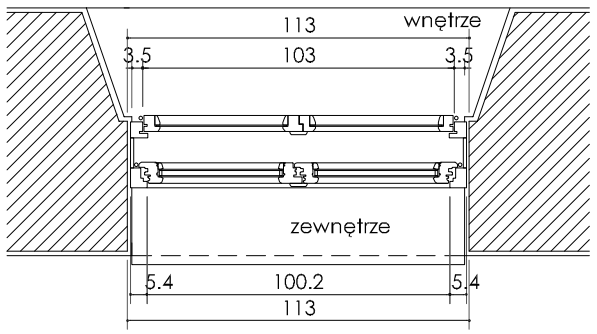


WIDOK
PRZEKROJE
1:25

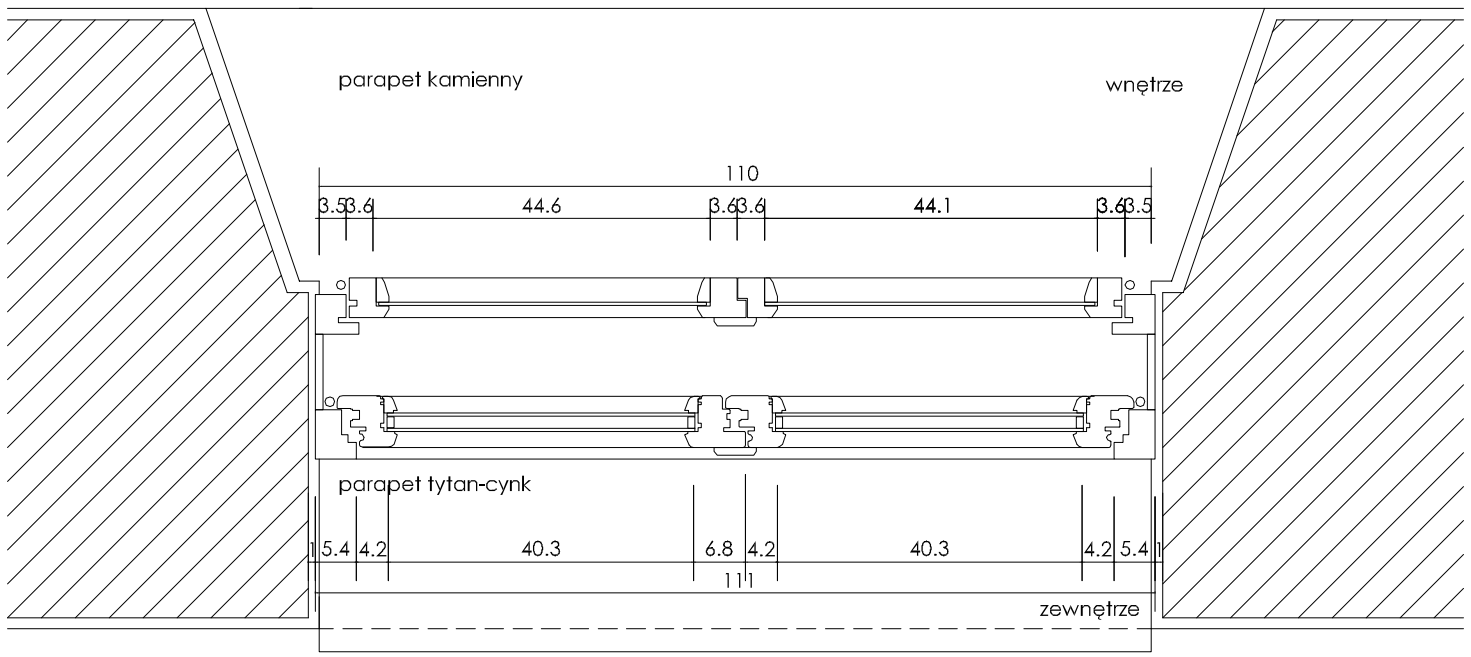


PRZEKRÓJ
POZIOMY
1:10

OKNO ZEWNĘTRZNE -
okno z zestawem termoizolacyjnym;
kolor od zewnątrz - dąb, jak już wykonane okna;
szprosy zewnętrzne

OKNO WEWNĘTRZNE -
skrzydło historyczne z pojedynczym szkleniem;
kolor łącznie z deską dystansową - biały

Parametry:
1. Okno skrzynkowe drewniane
2. Izol.termiczna szklenia U=1,1W/(m²K)
3. Izol.akust. okna minimalny wskaźnik wypadkowej izolacyjności akustycznej okna: R'A2=35dB
4. Nawiewnik higrosterowalny w ramie - 1szt

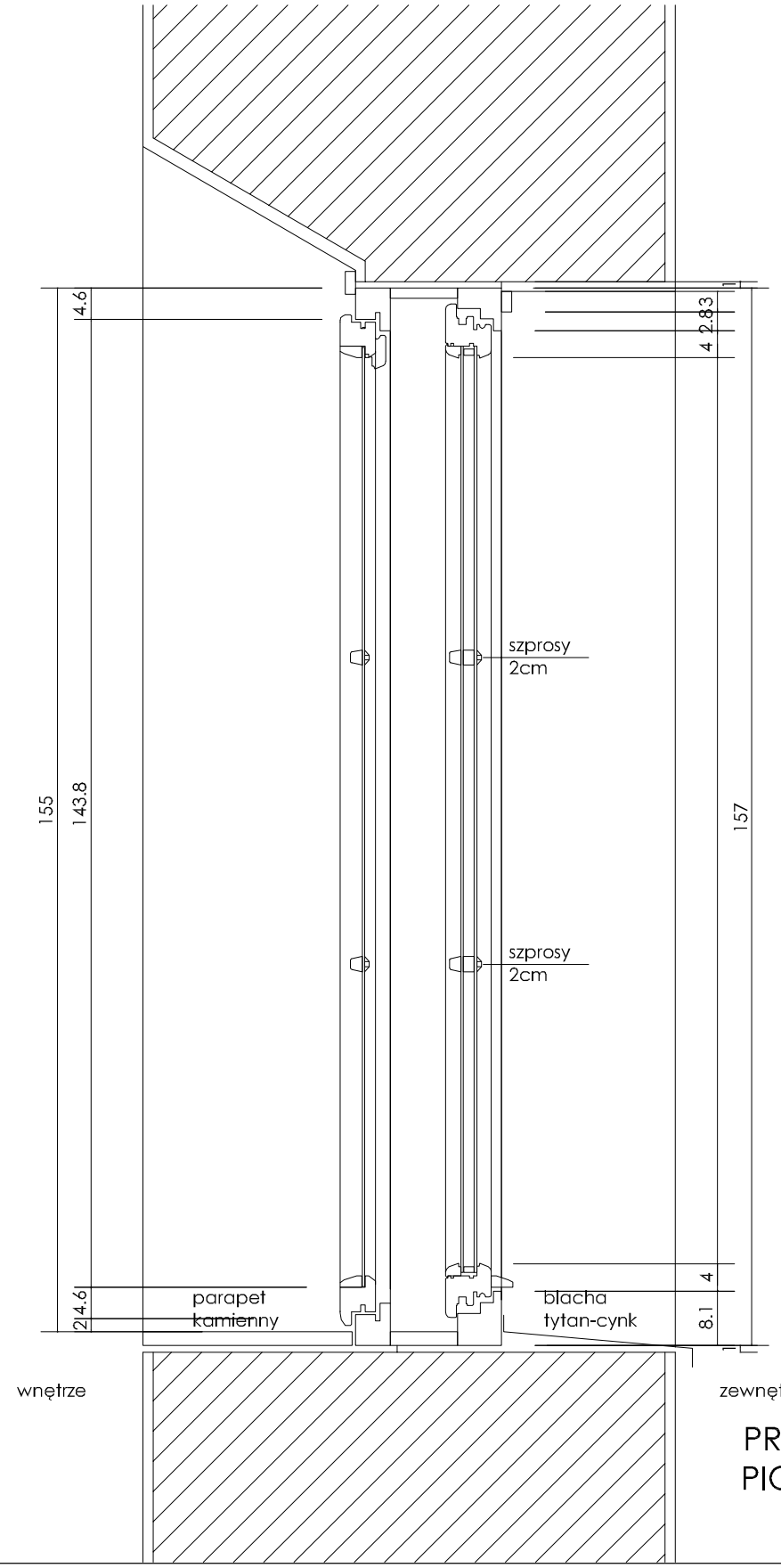


PRZEKRÓJ
PIONOWY
1:10

NIE SKALOWAĆ TEGO RYSUNKU.
WSZYSTKIE WYMIARY PODANE SĄ W CENTYMETRACH; POZIOMY SĄ PODANE W METRACH.
TEN RYSUNEK STANOWI WŁASNOŚĆ AUTORÓW I NIE MOŻE BYĆ UŻYWANY DO INNYCH CELÓW NIŻ ZWIĄZANYCH Z POWYŻSZYM PROJEKTEM.

LEGENDA

Rysunki stolarki okiennej zgodne z pozwoleniami na budowę nr:
-378.2014 z dn. 09.09.2014
-178.2016 z dn. 16.05.2016
(Pozw. zamienne)

Uwaga
należy sprawdzić wymiary ościeży na budowie

2 sztuki

TEMAT
TERMOMODERNIZACJA ZESPOŁU KLASZTORNEGO
ul. Wojska Polskiego 28a
09-200 Sierpc
dz. nr 529/5, 530
jedn.ewid.Sierpc, 142701_1
Obr.ewid. Sierpc 001

INWESTOR
Opactwo SS. Benedyktynek
w Sierpcu
ul. Wojska Polskiego 28a
09-200 Sierpc

OBIEKT
ZESPÓŁ KLASZTORNY WRAZ Z ŁĄCZNIKIEM

PROJEKTANT
ARCHITEKTURA WNĘTRZA
PROJEKTY I REALIZACJE PLASTYCZNE
arch. Hanna Zamorska
80-857 Gdańsk, ul. Krosna 30/8
mobile: 0-606 961 272

PROJEKTANT
mgr inż. arch. HANNA ZAMORSKA
upr. do projektowania w specj. architektonicznej bez ograniczeń
nr 4996/Gd/91, POIA 0034

SPRAWDZAJĄCY
mgr inż. arch. WIOLETA STANISŁAWSKA
upr. do projektowania w specj. architektonicznej bez ograniczeń
nr 201/Gd/99, POIA 0474

STADIUM
PROJEKT WYKONAWCZY

BRANŻA
ARCHITEKTURA

TYTUŁ RYSUNKU
OKNO O-5
PARTER
pom. 1.19

NR RYSUNKU
S R P K L W A 1 0

| SKALA | 1:10,1:25 | 06.2019 | DATA |
|---|---|---|---|

NINIEJSZY PROJEKT JEST PRZEDMIOTEM PRAWA AUTORSKIEGO I CHRONIONY JEST PRAWAMI OSOBISTYMI I AUTORSKIMI PRAWAMI MAJĄTKOWYMI JAKO "UTWÓR ARCHITEKTONICZNY, ARCHITEKTONICZNO-URBANISTYCZNY I URBANISTYCZNY" NA PODSTAWIE USTAWY Z DNIA 04 LUTEGO 1994 O PRAWIE AUTORSKIM I PRAWACH POKREWNYCH
(DZ.U. nr 80 z 2000 r., poz. 904)

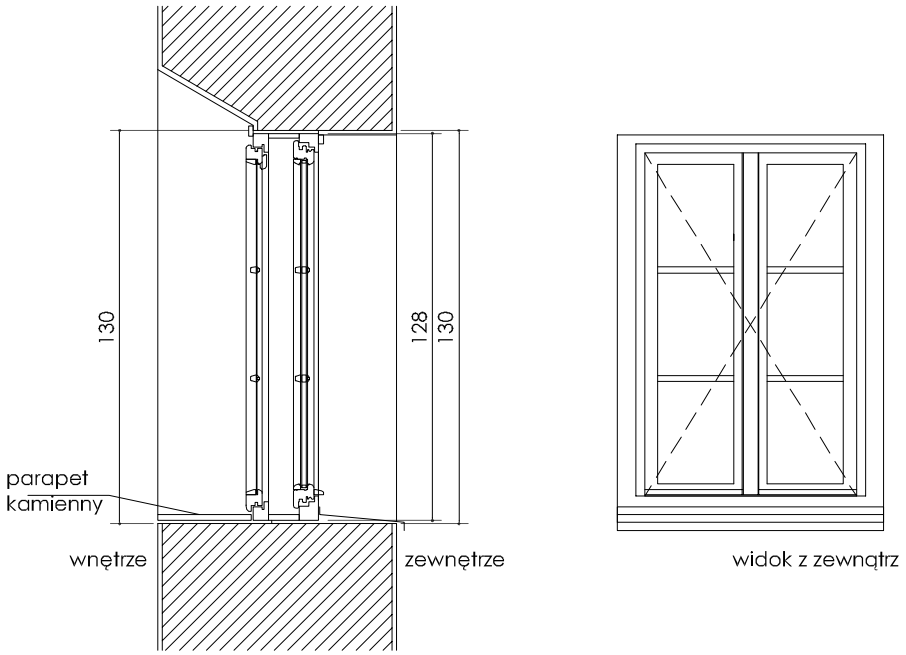


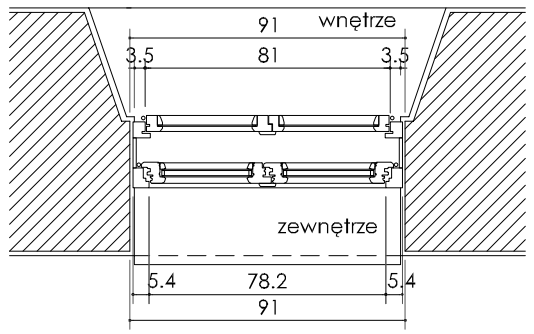


WIDOK
PRZEKROJE
1:25

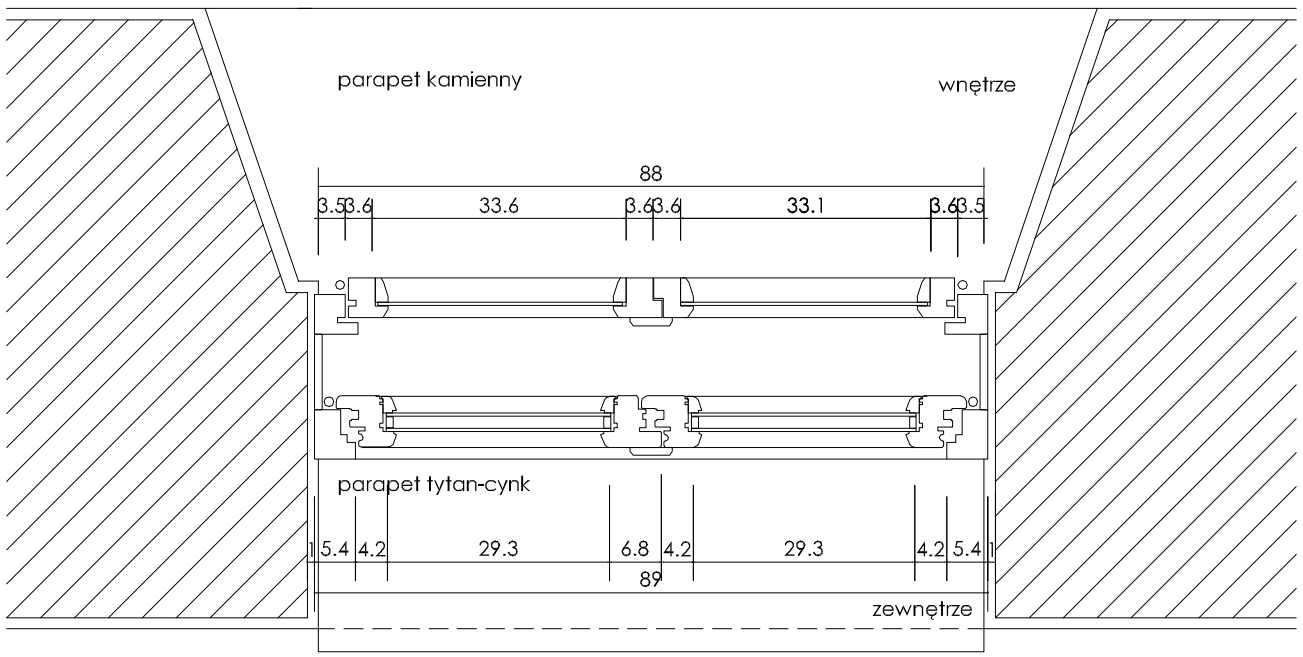


PRZEKRÓJ
POZIOMY
1:10

OKNO ZEWNĘTRZNE -
okno z zestawem termoizolacyjnym;
kolor od zewnątrz - dąb, jak już wykonane okna;
szprosy zewnętrzne

OKNO WEWNĘTRZNE -
skrzydło historyczne z pojedynczym szkleniem;
kolor łącznie z deską dystansową - biały

Parametry:
1. Okno skrzynkowe drewniane
2. Izol.termiczna szklenia U=1,1W/(m²K)
3. Izol.akust. okna minimalny wskaźnik wypadkowej izolacyjności akustycznej okna: R'A2=35dB
4. Nawiewnik higrosterowalny w ramie - 7szt.

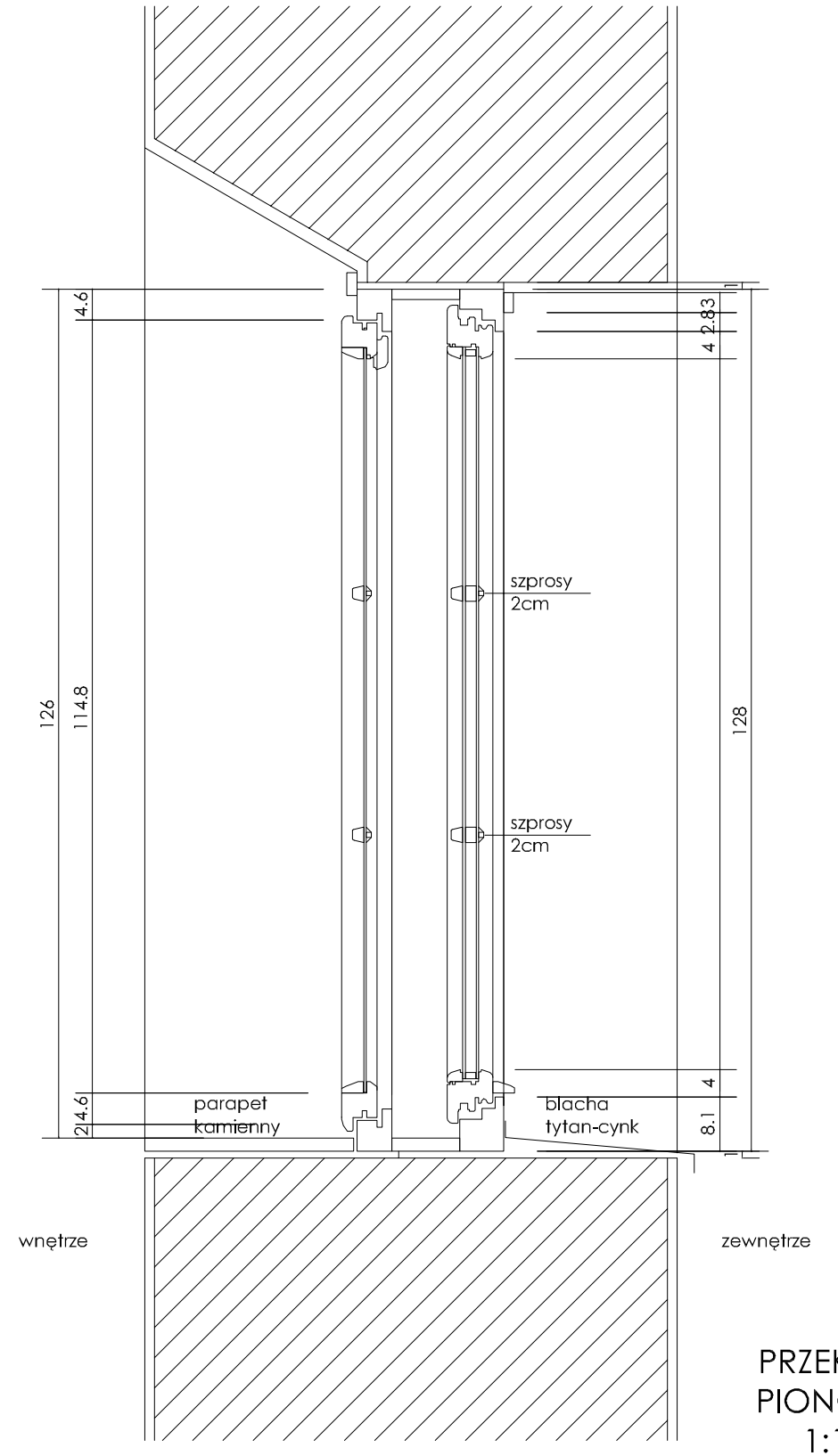


PRZEKRÓJ
PIONOWY
1:10

NIE SKALOWAĆ TEGO RYSUNKU.
WSZYSTKIE WYMIARY PODANE SĄ W CENTYMETRACH; POZIOMY SĄ PODANE W METRACH.
TEN RYSUNEK STANOWI WŁASNOŚĆ AUTORÓW I NIE MOŻE BYĆ UŻYWANY DO INNYCH CELÓW NIŻ ZWIĄZANYCH Z POWYŻSZYM PROJEKTEM.

LEGENDA

Rysunki stolarki okiennej zgodne z pozwoleniami na budowę nr:
-378.2014 z dn. 09.09.2014
-178.2016 z dn. 16.05.2016
(Pozw. zamienne)

Uwaga
należy sprawdzić wymiary ościeży na budowie

7 sztuk

TEMAT
TERMOMODERNIZACJA ZESPOŁU KLASZTORNEGO
ul. Wojska Polskiego 28a
09-200 Sierpc
dz. nr 529/5, 530
jedn.ewid.Sierpc, 142701_1
Obr.ewid. Sierpc 001

INWESTOR
Opactwo SS. Benedyktynek
w Sierpcu
ul. Wojska Polskiego 28a
09-200 Sierpc

OBIEKT
ZESPÓŁ KLASZTORNY
WRAZ Z ŁĄCZNIKIEM

PROJEKTANT
ARCHITEKTURA WNĘTRZA
PROJEKTY I REALIZACJE PLASTYCZNE
arch. Hanna Zamorska
80-857 Gdańsk, ul. Krosna 30/8
mobile: 0-606 961 272

PROJEKTANT
mgr inż. arch. HANNA ZAMORSKA
upr. do projektowania w specj. architektonicznej bez ograniczeń
nr 4996/Gd/91, POIA 0034

SPRAWDZAJĄCY
mgr inż. arch. WIOLETA STANISŁAWSKA
upr. do projektowania w specj. architektonicznej bez ograniczeń
nr 201/Gd/99, POIA 0474

STADIUM
PROJEKT WYKONAWCZY

BRANŻA
ARCHITEKTURA

TYTUŁ RYSUNKU
OKNO O-6
PARTER
pom. 1.30

NR RYSUNKU
S R P K L W A 1 1

| SKALA | 1:10,1:25 | 06.2019 | DATA |
|---|---|---|---|

NINIEJSZY PROJEKT JEST PRZEDMIOTEM PRAWA AUTORSKIEGO I CHRONIONY JEST PRAWAMI OSOBISTYMI I AUTORSKIMI PRAWAMI MAJĄTKOWYMI JAKO "UTWÓR ARCHITEKTONICZNY, ARCHITEKTONICZNO-URBANISTYCZNY I URBANISTYCZNY" NA PODSTAWIE USTAWY Z DNIA 04 LUTEGO 1994 O PRAWIE AUTORSKIM I PRAWACH POKREWNYCH
(DZ.U. nr 80 z 2000 r., poz. 904)

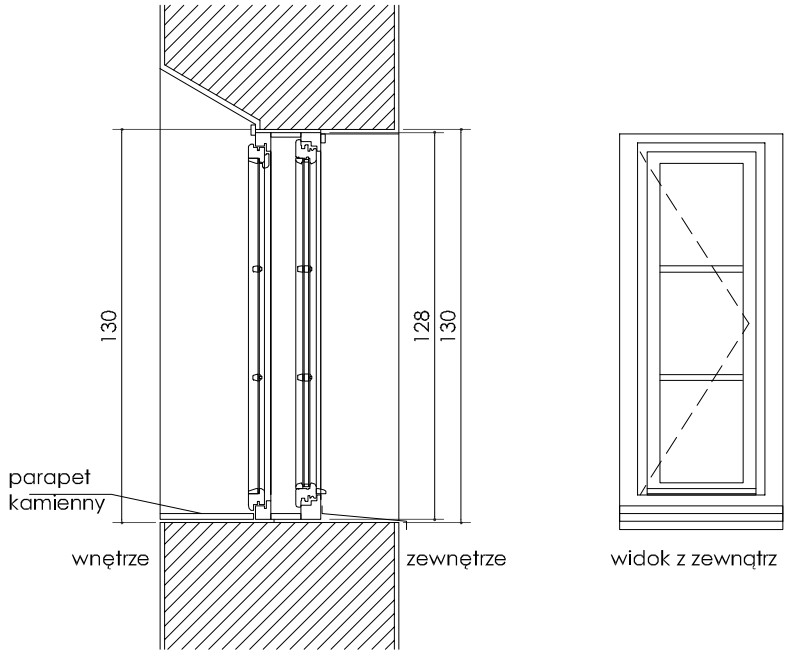


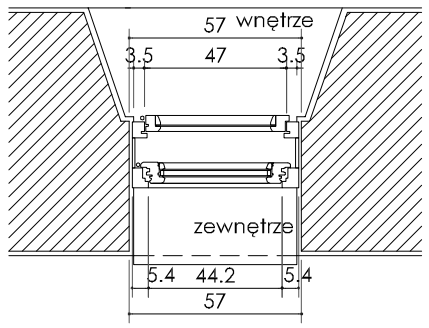


WIDOK
PRZEKROJE
1:25

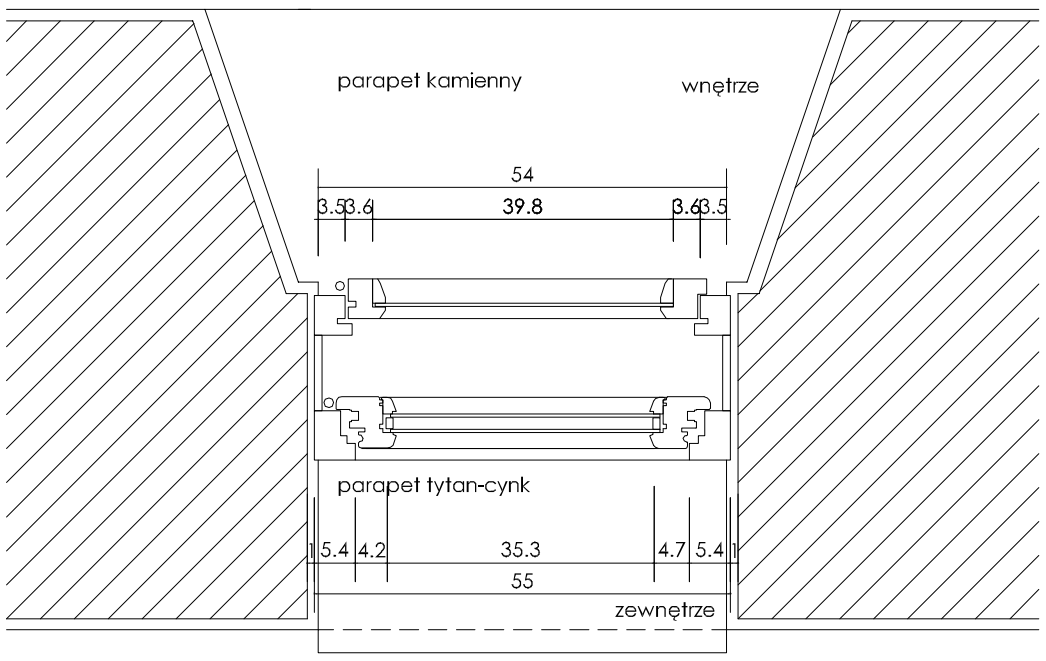


PRZEKRÓJ
POZIOMY
1:10

OKNO ZEWNĘTRZNE -
okno z zestawem termoizolacyjnym;
kolor od zewnątrz - dąb, jak już wykonane okna;
szprosy zewnętrzne

OKNO WEWNĘTRZNE -
skrzydło historyczne z pojedynczym szkleniem;
kolor łącznie z deską dystansową - biały

Parametry:
1. Okno skrzynkowe drewniane
2. Izol.termiczna szklenia U=1,1W/(m²K)
3. Izol.akust. okna minimalny wskaźnik wypadkowej izolacyjności akustycznej okna: R'A2=35dB
4. Nawiewnik higrosterowalny w ramie - 2szt

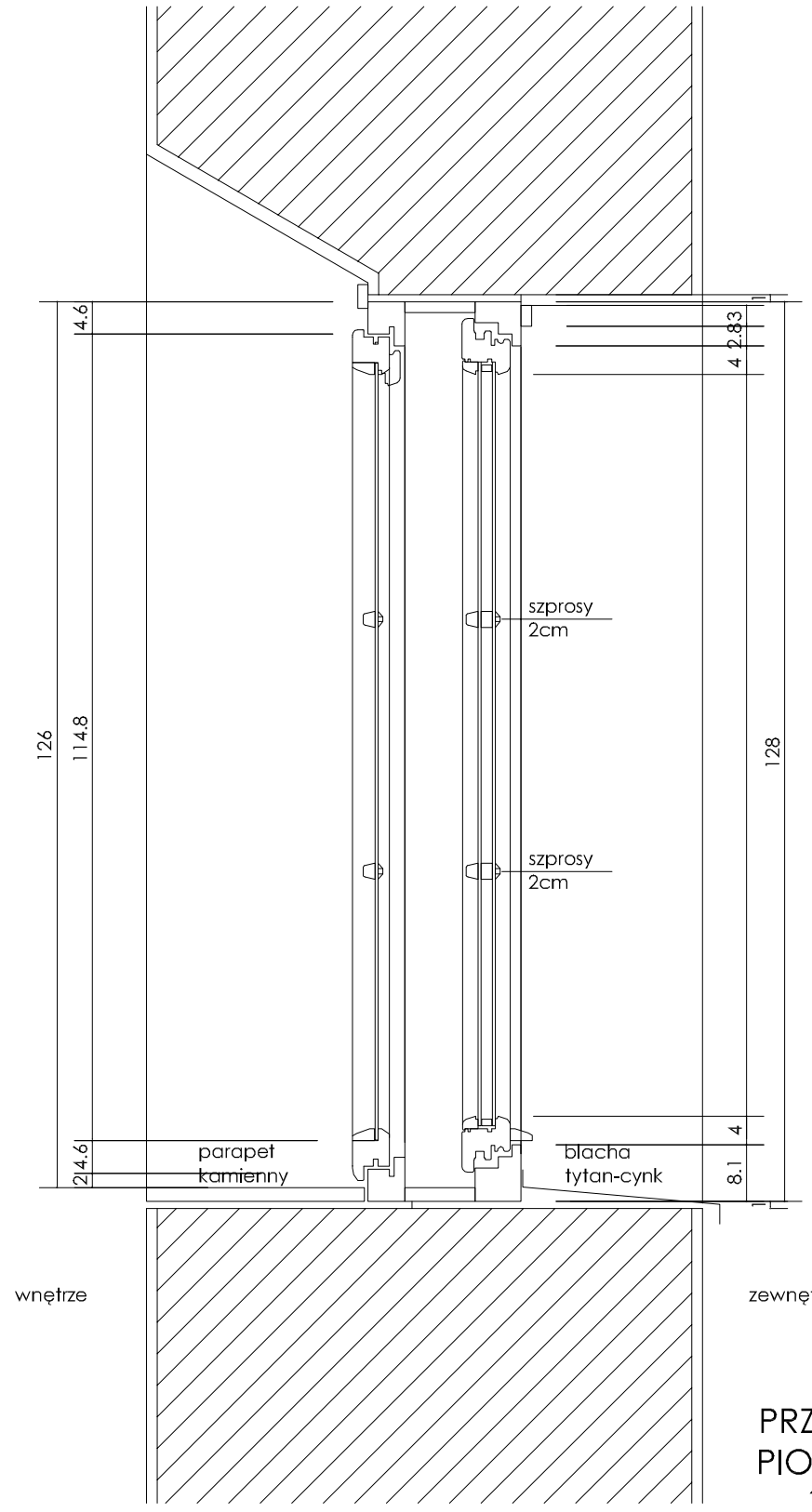


PRZEKRÓJ
PIONOWY
1:10

NIE SKALOWAĆ TEGO RYSUNKU.
WSZYSTKIE WYMIARY PODANE SĄ W CENTYMETRACH; POZIOMY SĄ PODANE W METRACH.
TEN RYSUNEK STANOWI WŁASNOŚĆ AUTORÓW I NIE MOŻE BYĆ UŻYWANY DO INNYCH CELÓW NIŻ ZWIĄZANYCH Z POWYŻSZYM PROJEKTEM.

LEGENDA

Rysunki stolarki okiennej zgodne z pozwoleniami na budowę nr:
-378.2014 z dn. 09.09.2014
-178.2016 z dn. 16.05.2016
(Pozw. zamienne)

Uwaga
należy sprawdzić wymiary ościeży na budowie

2 sztuki (prawe)

TEMAT
TERMOMODERNIZACJA ZESPOŁU KLASZTORNEGO
ul. Wojska Polskiego 28a
09-200 Sierpc
dz. nr 529/5, 530
jedn.ewid.Sierpc, 142701_1
Obr.ewid. Sierpc 001

INWESTOR
Opactwo SS. Benedyktynek
w Sierpcu
ul. Wojska Polskiego 28a
09-200 Sierpc

OBIEKT
ZESPÓŁ KLASZTORNY WRAZ Z ŁĄCZNIKIEM

PROJEKTANT
ARCHITEKTURA WNĘTRZA
PROJEKTY I REALIZACJE PLASTYCZNE
arch. Hanna Zamorska
80-857 Gdańsk, ul. Krosna 30/8
mobile: 0-606 961 272

PROJEKTANT
mgr inż. arch. HANNA ZAMORSKA
upr. do projektowania w specj. architektonicznej bez ograniczeń
nr 4996/Gd/91, POIA 0034

SPRAWDZAJĄCY
mgr inż. arch. WIOLETA STANISŁAWSKA
upr. do projektowania w specj. architektonicznej bez ograniczeń
nr 201/Gd/99, POIA 0474

STADIUM
PROJEKT WYKONAWCZY

BRANŻA
ARCHITEKTURA

TYTUŁ RYSUNKU
OKNO O-7
PARTER
pom. 1.30, 1.42

NR RYSUNKU
S R P K L W A 1 2

| SKALA | 1:10,1:25 | 06.2019 | DATA |
|---|---|---|---|

NINIEJSZY PROJEKT JEST PRZEDMIOTEM PRAWA AUTORSKIEGO I CHRONIONY JEST PRAWAMI OSOBISTYMI I AUTORSKIMI PRAWAMI MAJĄTKOWYMI JAKO "UTWÓR ARCHITEKTONICZNY, ARCHITEKTONICZNO-URBANISTYCZNY I URBANISTYCZNY" NA PODSTAWIE USTAWY Z DNIA 04 LUTEGO 1994 O PRAWIE AUTORSKIM I PRAWACH POKREWNYCH
(DZ.U. nr 80 z 2000 r., poz. 904)

Parametry:
1. Okno stałe ALU
2. Izol.termiczna szklenia U=1,1W/(m²K)
3. Izol.akust. okna minimalny wskaźnik wypadkowej izolacyjności akustycznej okna: R'A2=35dB
4. Wsp. infiltracji: a=0,5÷1,0m³/(m·h·daPa²/³)

z uwagi na trudność zmierzenia okna - wymiary podane na rysunku mogą być skażone

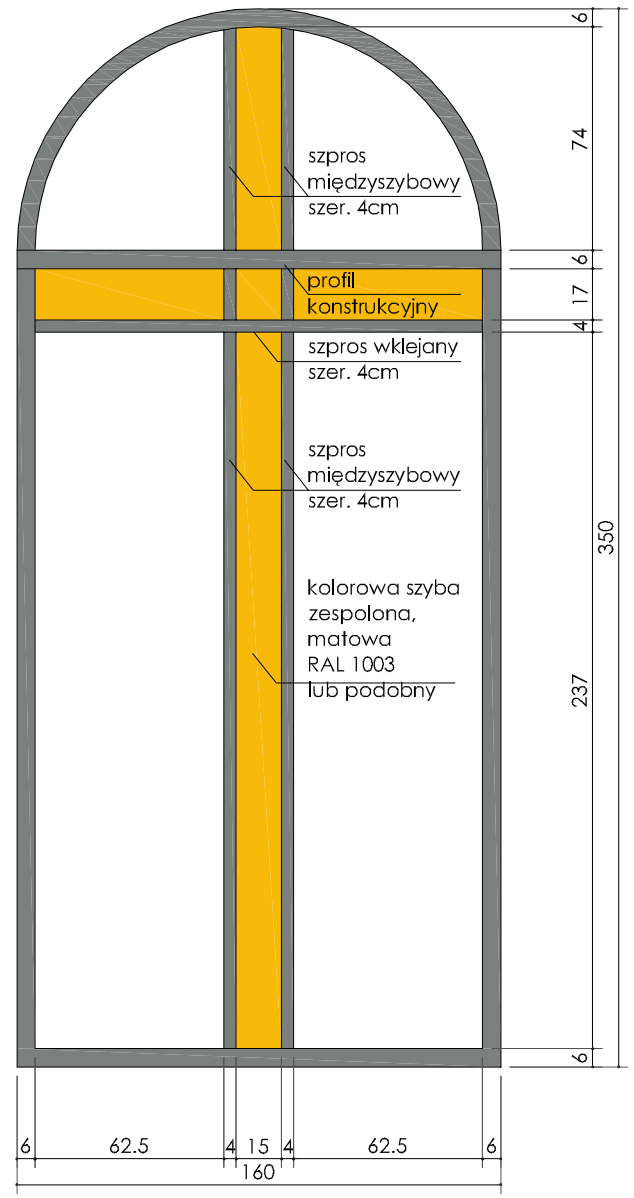


WIDOK
1:25

OKNO W KAPLICY -
okno w konstrukcji aluminiowej w kolorze starej stali (ciemny szary);
profil poziomy konstrukcyjny,
pozostałe podziały za pomocą szprosów wklejanych (międzyszybowych)
kolor profili i szprosów - RAL 7021 Black grey
kolorowa szyba - RAL 1003 Signal yellow lub podobny, matowy

NIE SKALOWAC TEGO RYSUNKU.
WSZYSTKIE WYMIARY PODANE SA W CENTYMETRACH; POZIOMY SA PODANE W METRACH.
TEN RYSUNEK STANOWI WLASNOSC AUTOROW I NIE MOZE BYC UZYWANY DO INNYCH CELOW NIZ ZWIAZANYCH Z POWYZSZYM PROJEKTEM.

LEGENDA

Rysunki stolarki okiennej zgodne z pozwoleniami na budowę nr:
-378.2014 z dn. 09.09.2014
-178.2016 z dn. 16.05.2016
(Pozw. zamienne)

Uwaga
należy sprawdzić wymiary ościeży na budowie

3 sztuki

TEMAT
TERMOMODERNIZACJA ZESPOŁU KLASZTORNEGO
ul. Wojska Polskiego 28a
09-200 Sierpc
dz. nr 529/5, 530
jedn.ewid.Sierpc, 142701_1
Obr.ewid. Sierpc 001

INWESTOR
Opactwo SS. Benedyktynek
w Sierpcu
ul. Wojska Polskiego 28a
09-200 Sierpc

OBIEKT
ZESPÓŁ KLASZTORNY WRAZ Z ŁĄCZNIKIEM

PROJEKTANT
ARCHITEKTURA WNĘTRZA
PROJEKTY I REALIZACJE PLASTYCZNE
arch. Hanna Zamorska
80-857 Gdańsk, ul. Krosna 30/8
mobile: 0-606 961 272

PROJEKTANT
mgr inż. arch. HANNA ZAMORSKA
upr. do projektowania w specj. architektonicznej bez ograniczeń
nr 4996/Gd/91, POIA 0034

SPRAWDZAJĄCY
mgr inż. arch. WIOLETA STANISŁAWSKA
upr. do projektowania w specj. architektonicznej bez ograniczeń
nr 201/Gd/99, POIA 0474

STADIUM
PROJEKT WYKONAWCZY

BRANŻA
ARCHITEKTURA

TYTUŁ RYSUNKU
OKNO O-8
PARTER KAPLICY
pom. 1.24

NR RYSUNKU
S R P K L W A 1 3

| SKALA | 1:25 | 06.2019 | DATA |
|---|---|---|---|

NINIEJSZY PROJEKT JEST PRZEDMIOTEM PRAWA AUTORSKIEGO I CHRONIONY JEST PRAWAMI OSOBISTYMI I AUTORSKIMI PRAWAMI MAJATKOWYMI JAKO "UTWÓR ARCHITEKTONICZNY, ARCHITEKTONICZNO-URBANISTYCZNY I URBANISTYCZNY" NA PODSTAWIE USTAWY Z DNIA 04 LUTEGO 1994 O PRAWIE AUTORSKIM I PRAWACH POKREWNYCH
(DZ.U. nr 80 z 2000 r., poz. 904)

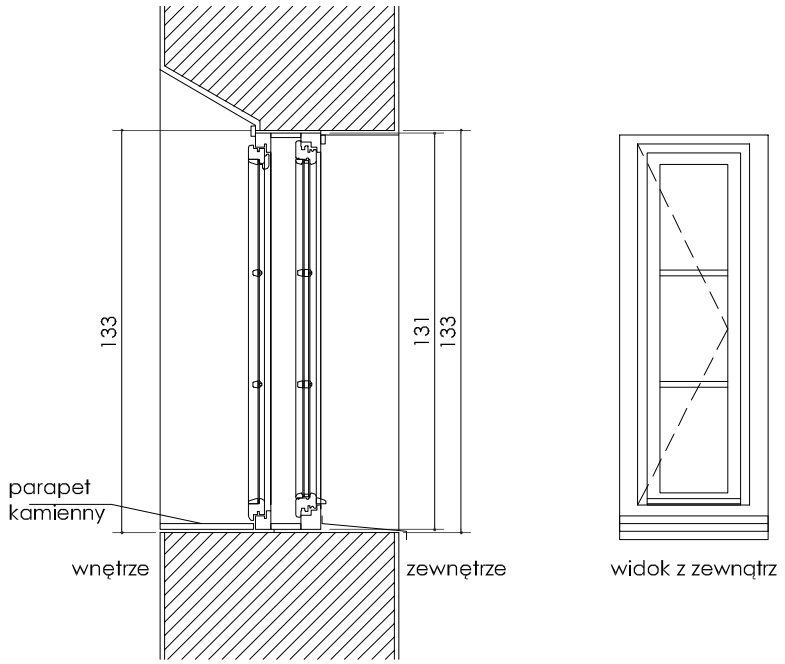


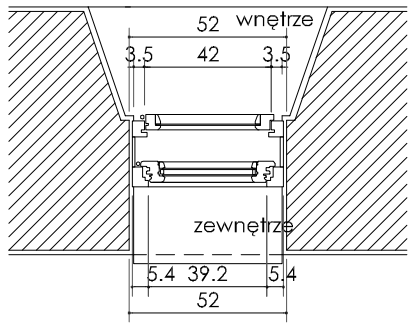


WIDOK
PRZEKROJE
1:25

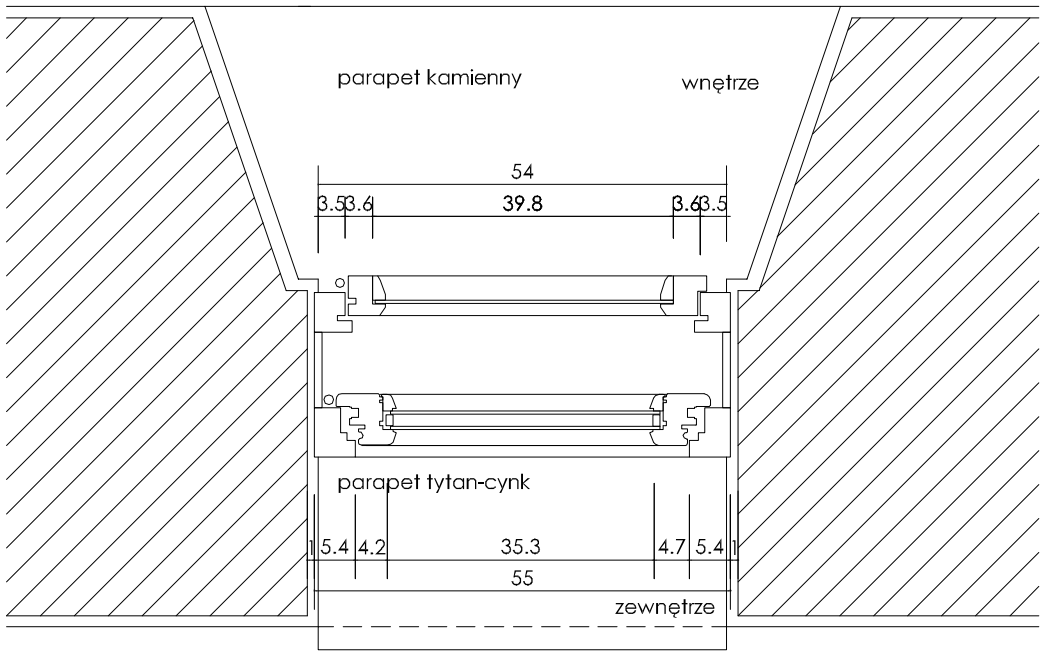


PRZEKRÓJ
POZIOMY
1:10

OKNO ZEWNĘTRZNE -
okno z zestawem termoizolacyjnym;
kolor od zewnątrz - dąb, jak już wykonane okna;
szprosy zewnętrzne

OKNO WEWNĘTRZNE -
skrzydło historyczne z pojedynczym szkleniem;
kolor łącznie z deską dystansową - biały

Parametry:
1. Okno skrzynkowe drewniane
2. Izol.termiczna szklenia U=1,1W/(m²K)
3. Izol.akust. okna minimalny wskaźnik wypadkowej izolacyjności akustycznej okna: R'A2=35dB
4. Nawiewnik higrosterowalny w ramie - 1szt

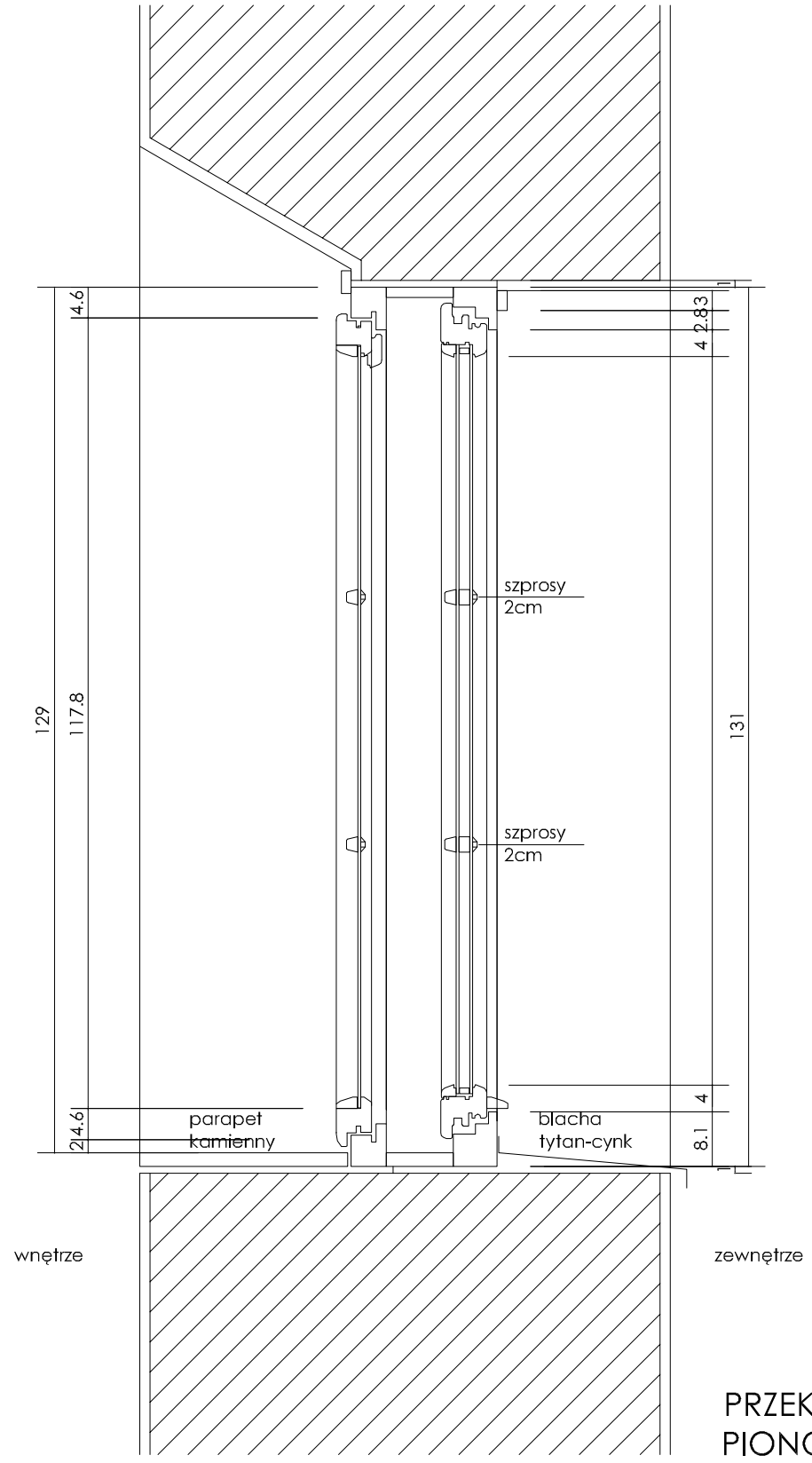


PRZEKRÓJ
PIONOWY
1:10

NIE SKALOWAC TEGO RYSUNKU.
WSZYSTKIE WYMIARY PODANE SA W CENTYMETRACH; POZIOMY SA PODANE W METRACH.
TEN RYSUNEK STANOWI WLASNOSC AUTOROW I NIE MOZE BYC UZYWANY DO INNYCH CELOW NIZ ZWIAZANYCH Z POWYZSZYM PROJEKTEM.

LEGENDA

Rysunki stolarki okiennej zgodne z pozwoleniami na budowę nr:
-378.2014 z dn. 09.09.2014
-178.2016 z dn. 16.05.2016
(Pozw. zamienne)

Uwaga
należy sprawdzić wymiary ościeży na budowie

1 sztuka (prawa)

TEMAT
TERMOMODERNIZACJA ZESPOŁU KLASZTORNEGO
ul. Wojska Polskiego 28a
09-200 Sierpc
dz. nr 529/5, 530
jedn.ewid.Sierpc, 142701_1
Obr.ewid. Sierpc 001

INWESTOR
Opactwo SS. Benedyktynek
w Sierpcu
ul. Wojska Polskiego 28a
09-200 Sierpc

OBIEKT
ZESPÓŁ KLASZTORNY
WRAZ Z ŁĄCZNIKIEM

PROJEKTANT
ARCHITEKTURA WNĘTRZA
PROJEKTY I REALIZACJE PLASTYCZNE
arch. Hanna Zamorska
80-857 Gdańsk, ul. Krosna 30/8
mobile: 0-606 961 272

PROJEKTANT
mgr inż. arch. HANNA ZAMORSKA
upr. do projektowania w specj. architektonicznej bez ograniczeń
nr 4996/Gd/91, POIA 0034

SPRAWDZAJĄCY
mgr inż. arch. WIOLETA STANISŁAWSKA
upr. do projektowania w specj. architektonicznej bez ograniczeń
nr 201/Gd/99, POIA 0474

STADIUM
PROJEKT WYKONAWCZY

BRANŻA
ARCHITEKTURA

TYTUŁ RYSUNKU
OKNO 1-1
PIĘTRO
pom. WC

NR RYSUNKU
S R P K L W A 1 4

| SKALA | 1:10,1:25 | 06.2019 | DATA |
|---|---|---|---|

NINIEJSZY PROJEKT JEST PRZEDMIOTEM PRAWA AUTORSKIEGO I CHRONIONY JEST PRAWAMI OSOBISTYMI I AUTORSKIMI PRAWAMI MAJĄTKOWYMI JAKO "UTWÓR ARCHITEKTONICZNY, ARCHITEKTONICZNO-URBANISTYCZNY I URBANISTYCZNY" NA PODSTAWIE USTAWY Z DNIA 04 LUTEGO 1994 O PRAWIE AUTORSKIM I PRAWACH POKREWNYCH
(DZ.U. nr 80 z 2000 r., poz. 904)

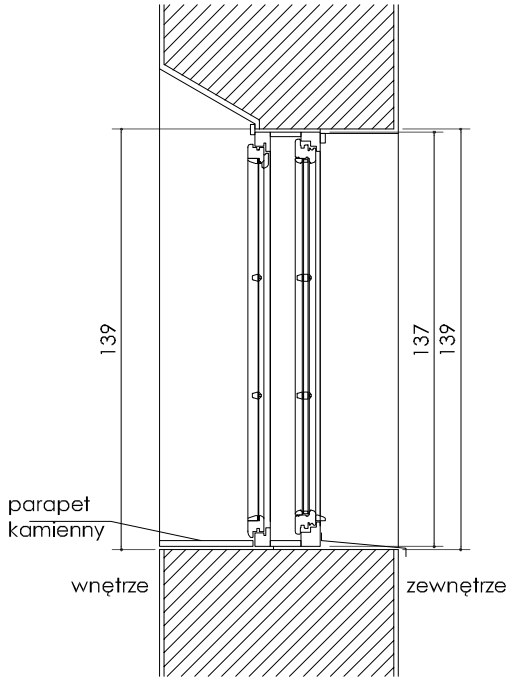


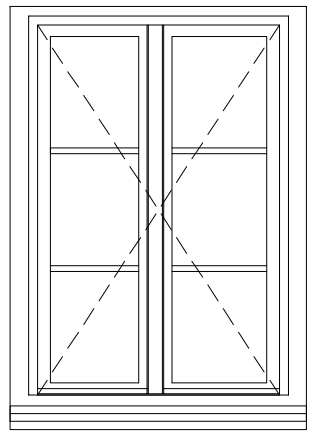

widok z zewnątrz

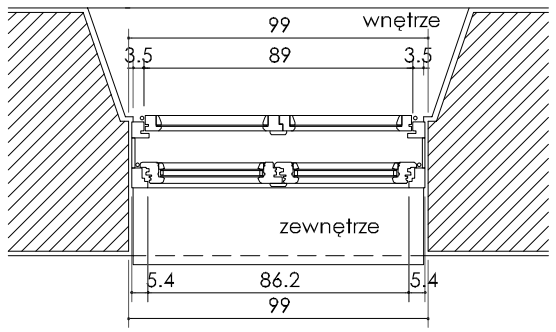


WIDOK
PRZEKROJE
1:25

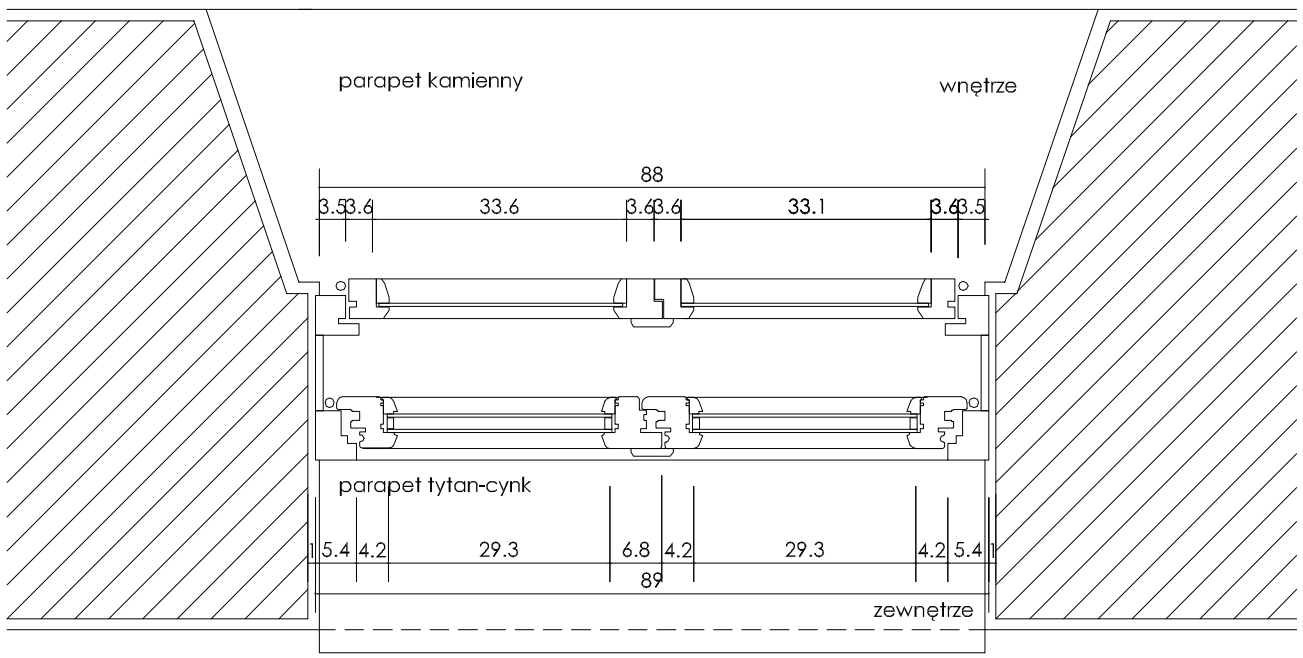


PRZEKRÓJ
POZIOMY
1:10

OKNO ZEWNĘTRZNE -
okno z zestawem termoizolacyjnym;
kolor od zewnątrz - dąb, jak już wykonane okna;
szprosy zewnętrzne

OKNO WEWNĘTRZNE -
skrzydło historyczne z pojedynczym szkleniem;
kolor łącznie z deską dystansową - biały

Parametry:
1. Okno skrzynkowe drewniane
2. Izol.termiczna szklenia U=1,1W/(m²K)
3. Izol.akust. okna minimalny wskaźnik wypadkowej izolacyjności akustycznej okna: R'A2=35dB
4. Nawiewnik higrosterowalny w ramie - 1szt

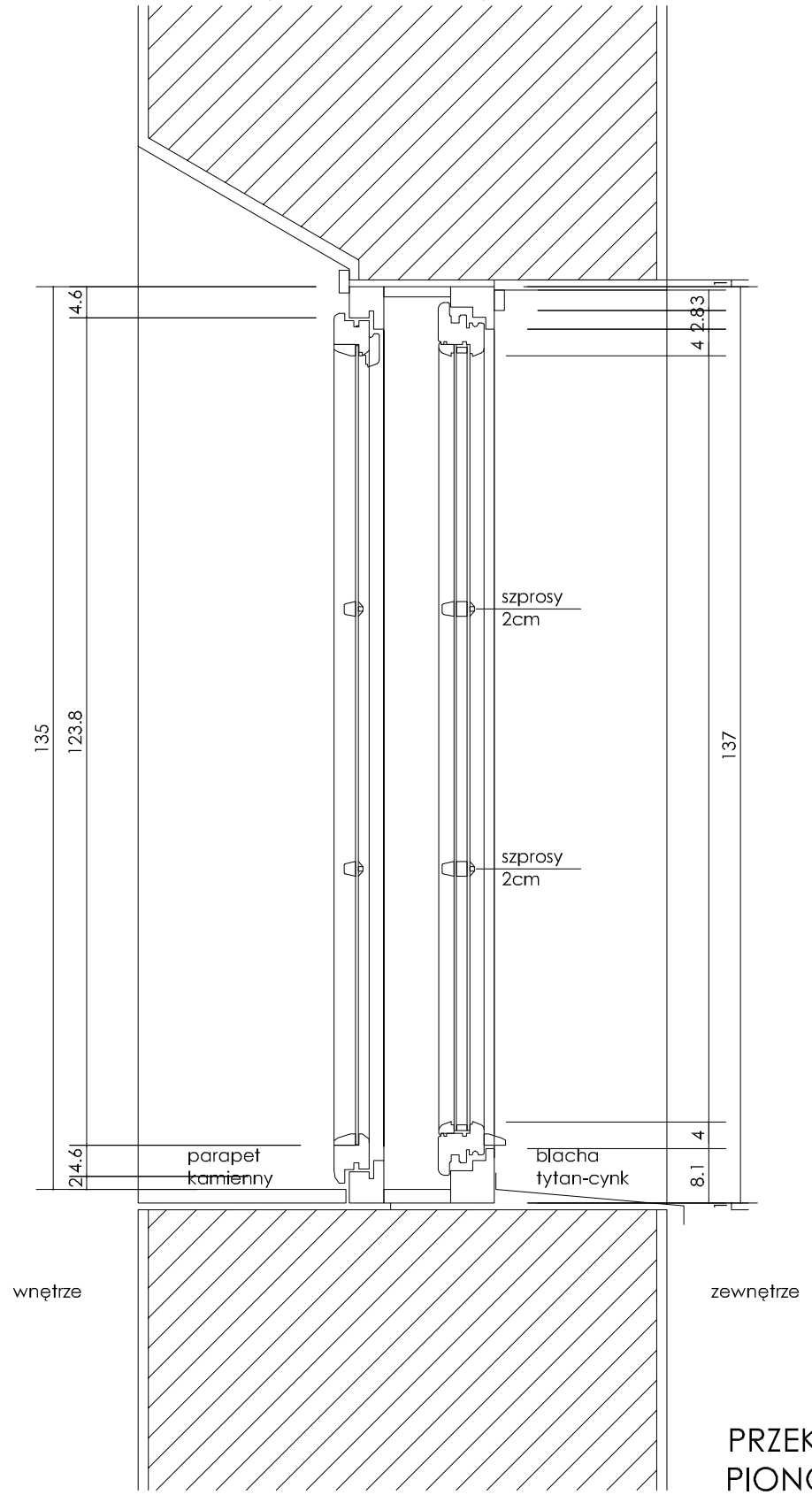


PRZEKRÓJ
PIONOWY
1:10

NIE SKALOWAC TEGO RYSUNKU.
WSZYSTKIE WYMIARY PODANE SA W CENTYMETRACH; POZIOMY SA PODANE W METRACH.
TEN RYSUNEK STANOWI WLASNOSC AUTOROW I NIE MOZE BYC UZYWANY DO INNYCH CELOW NIZ ZWIAZANYCH Z POWYZSZYM PROJEKTEM.

LEGENDA

Rysunki stolarki okiennej zgodne z pozwoleniami na budowę nr:
-378.2014 z dn. 09.09.2014
-178.2016 z dn. 16.05.2016
(Pozw. zamienne)

Uwaga
należy sprawdzić wymiary ościeży na budowie

1 sztuka

TEMAT
TERMOMODERNIZACJA ZESPOŁU KLASZTORNEGO
ul. Wojska Polskiego 28a
09-200 Sierpc
dz. nr 529/5, 530
jedn.ewid.Sierpc, 142701_1
Obr.ewid. Sierpc 001

INWESTOR
Opactwo SS. Benedyktynek
w Sierpcu
ul. Wojska Polskiego 28a
09-200 Sierpc

OBIEKT
ZESPÓŁ KLASZTORNY
WRAZ Z ŁĄCZNIKIEM

PROJEKTANT
ARCHITEKTURA WNĘTRZA
PROJEKTY I REALIZACJE PLASTYCZNE
arch. Hanna Zamorska
80-857 Gdańsk, ul. Krosna 30/8
mobile: 0-606 961 272

PROJEKTANT
mgr inż. arch. HANNA ZAMORSKA
upr. do projektowania w specj. architektonicznej bez ograniczeń
nr 4996/Gd/91, POIA 0034

SPRAWDZAJĄCY
mgr inż. arch. WIOLETA STANISŁAWSKA
upr. do projektowania w specj. architektonicznej bez ograniczeń
nr 201/Gd/99, POIA 0474

STADIUM
PROJEKT WYKONAWCZY

BRANŻA
ARCHITEKTURA

TYTUŁ RYSUNKU
OKNO 1-2
PIĘTRO
pom. 2.6

NR RYSUNKU
S R P K L W A 1 5

| SKALA | 1:10,1:25 | 06.2019 | DATA |
|---|---|---|---|

NINIEJSZY PROJEKT JEST PRZEDMIOTEM PRAWA AUTORSKIEGO I CHRONIONY JEST PRAWAMI OSOBISTYMI I AUTORSKIMI PRAWAMI MAJATKOWYMI JAKO "UTWÓR ARCHITEKTONICZNY, ARCHITEKTONICZNO-URBANISTYCZNY I URBANISTYCZNY" NA PODSTAWIE USTAWY Z DNIA 04 LUTEGO 1994 O PRAWIE AUTORSKIM I PRAWACH POKREWNYCH
(DZ.U. nr 80 z 2000 r., poz. 904)

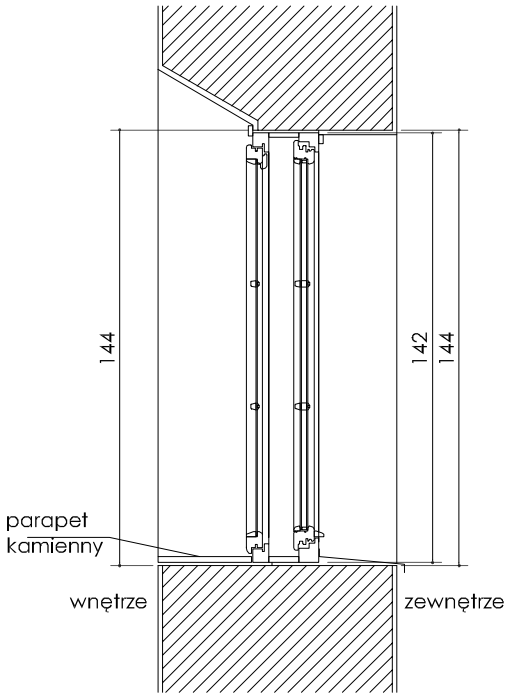


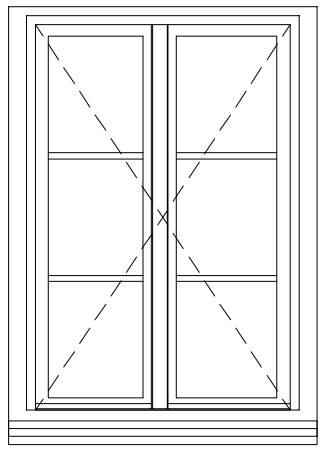


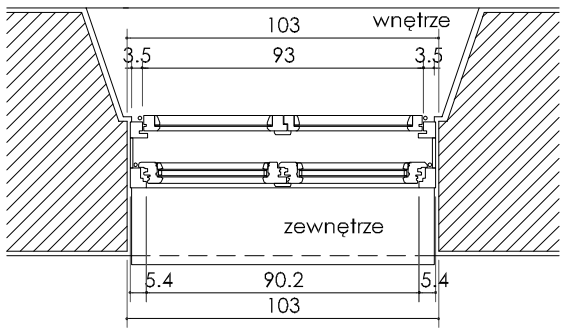


WIDOK
PRZEKROJE
1:25

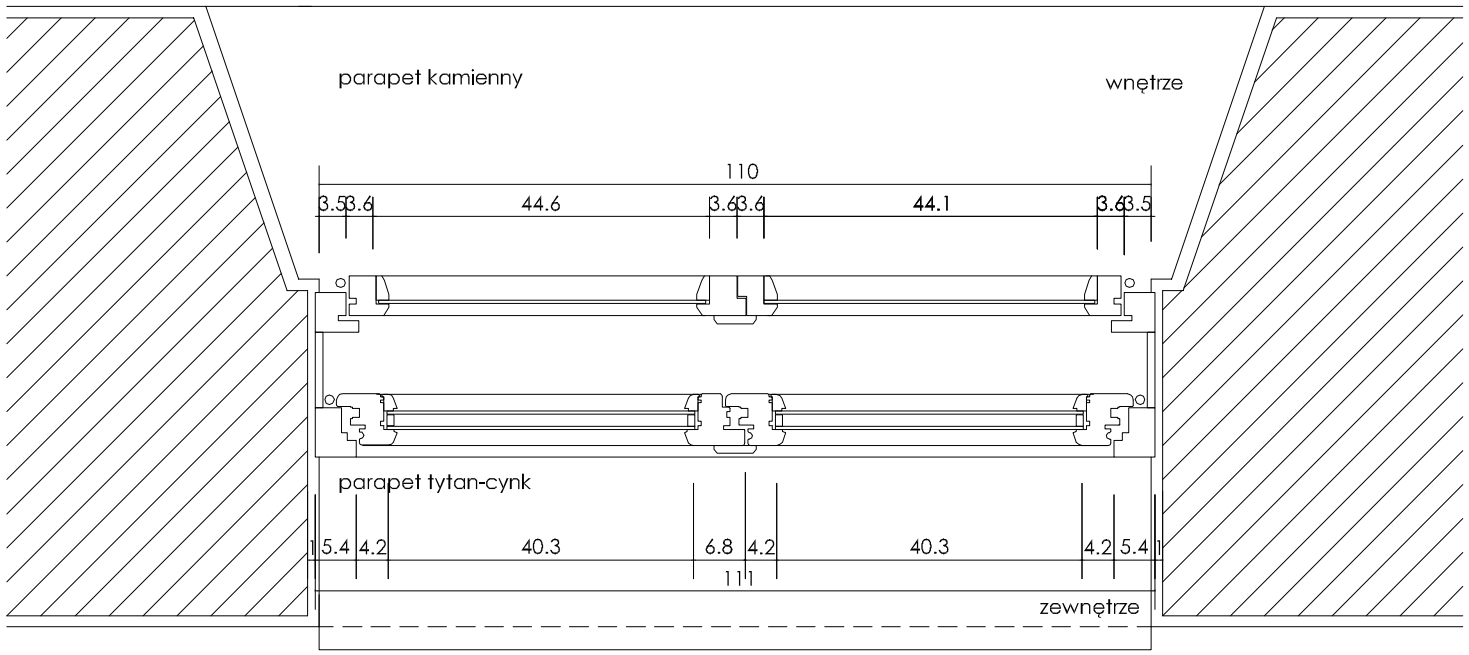


PRZEKRÓJ
POZIOMY
1:10

OKNO ZEWNĘTRZNE -
okno z zestawem termoizolacyjnym;
kolor od zewnątrz - dąb, jak już wykonane okna;
szprosy zewnętrzne

OKNO WEWNĘTRZNE -
skrzydło historyczne z pojedynczym szkleniem;
kolor łącznie z deską dystansową - biały

Parametry:
1. Okno skrzynkowe drewniane
2. Izol.termiczna szklenia U=1,1W/(m²K)
3. Izol.akust. okna minimalny wskaźnik wypadkowej izolacyjności akustycznej okna: R'A2=35dB
4. Nawiewnik higrosterowalny w ramie - 7szt

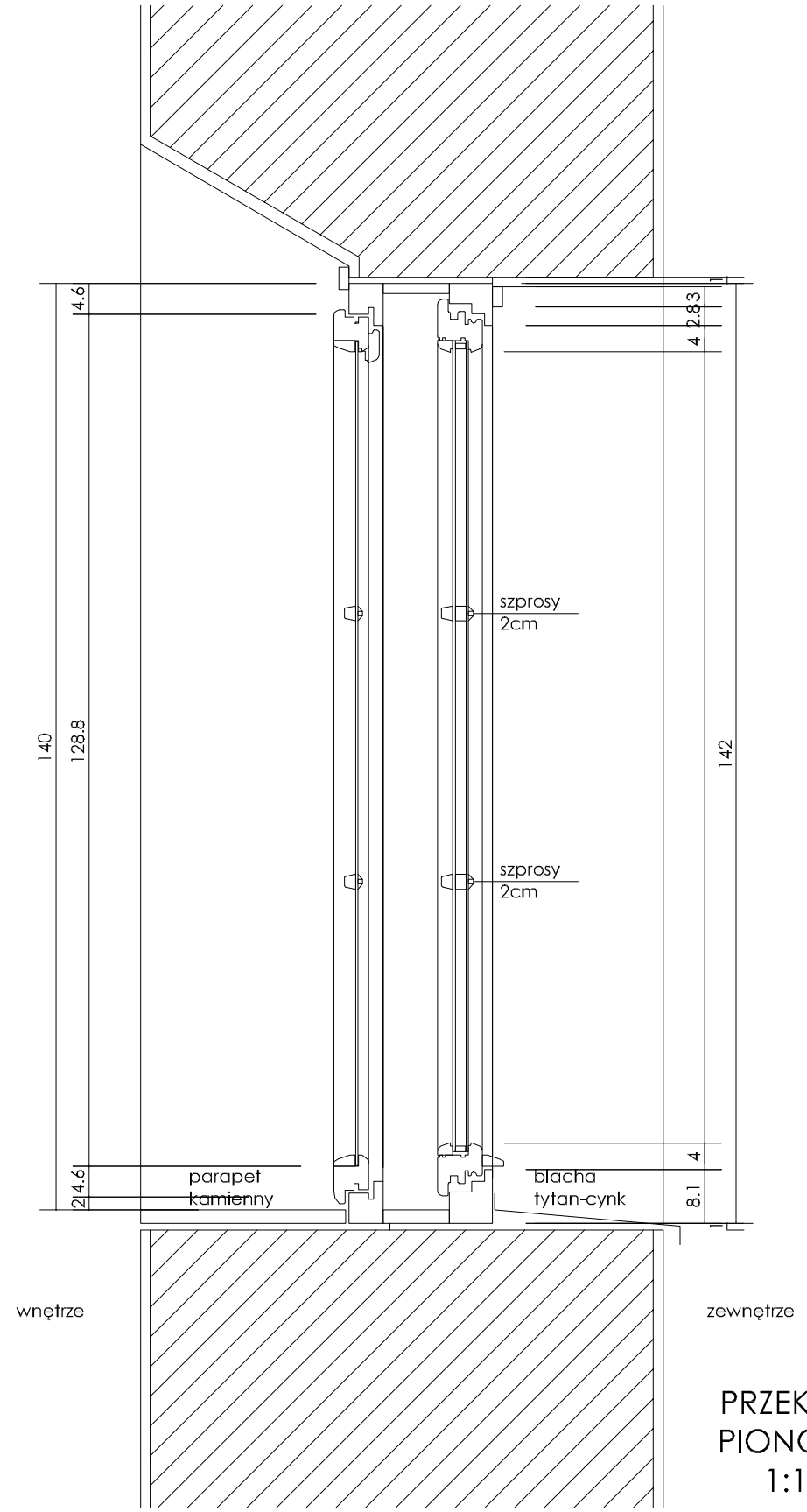


PRZEKRÓJ
PIONOWY
1:10

NIE SKALOWAĆ TEGO RYSUNKU.
WSZYSTKIE WYMIARY PODANE SĄ W CENTYMETRACH; POZIOMY SĄ PODANE W METRACH.
TEN RYSUNEK STANOWI WŁASNOŚĆ AUTORÓW I NIE MOŻE BYĆ UŻYWANY DO INNYCH CELÓW NIŻ ZWIĄZANYCH Z POWYŻSZYM PROJEKTEM.

LEGENDA

Rysunki stolarki okiennej zgodne z pozwoleniami na budowę nr:
-378.2014 z dn. 09.09.2014
-178.2016 z dn. 16.05.2016
(Pozw. zamienne)

Uwaga
należy sprawdzić wymiary ościeży na budowie

7 sztuk

TEMAT
TERMOMODERNIZACJA ZESPOŁU KLASZTORNEGO
ul. Wojska Polskiego 28a
09-200 Sierpc
dz. nr 529/5, 530
jedn.ewid.Sierpc, 142701_1
Obr.ewid. Sierpc 001

INWESTOR
Opactwo SS. Benedyktynek
w Sierpcu
ul. Wojska Polskiego 28a
09-200 Sierpc

OBIEKT
ZESPÓŁ KLASZTORNY WRAZ Z ŁĄCZNIKIEM

PROJEKTANT
ARCHITEKTURA WNĘTRZA
PROJEKTY I REALIZACJE PLASTYCZNE
arch. Hanna Zamorska
80-857 Gdańsk, ul. Krosna 30/8
mobile: 0-606 961 272

PROJEKTANT
mgr inż. arch. HANNA ZAMORSKA
upr. do projektowania w specj. architektonicznej bez ograniczeń
nr 4996/Gd/91, POIA 0034

SPRAWDZAJĄCY
mgr inż. arch. WIOLETA STANISŁAWSKA
upr. do projektowania w specj. architektonicznej bez ograniczeń
nr 201/Gd/99, POIA 0474

STADIUM
PROJEKT WYKONAWCZY

BRANŻA
ARCHITEKTURA

TYTUŁ RYSUNKU
OKNO 1-3
PIĘTRO
pom. 2.2

NR RYSUNKU
S R P K L W A 1 6

| SKALA | 1:10,1:25 | 06.2019 | DATA |
|---|---|---|---|

NINIEJSZY PROJEKT JEST PRZEDMIOTEM PRAWA AUTORSKIEGO I CHRONIONY JEST PRAWAMI OSOBISTYMI I AUTORSKIMI PRAWAMI MAJĄTKOWYMI JAKO "UTWÓR ARCHITEKTONICZNY, ARCHITEKTONICZNO-URBANISTYCZNY I URBANISTYCZNY" NA PODSTAWIE USTAWY Z DNIA 04 LUTEGO 1994 O PRAWIE AUTORSKIM I PRAWACH POKREWNYCH
(DZ.U. nr 80 z 2000 r., poz. 904)

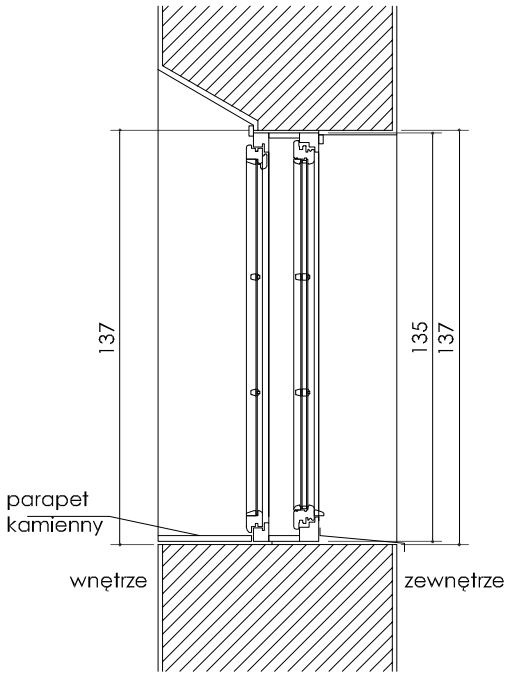


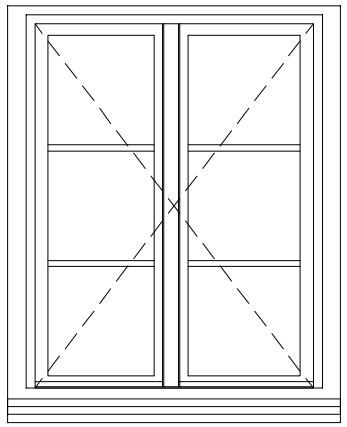

widok z zewnątrz

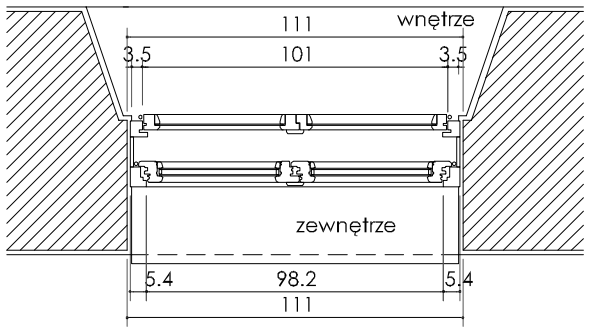


WIDOK
PRZEKROJE
1:25

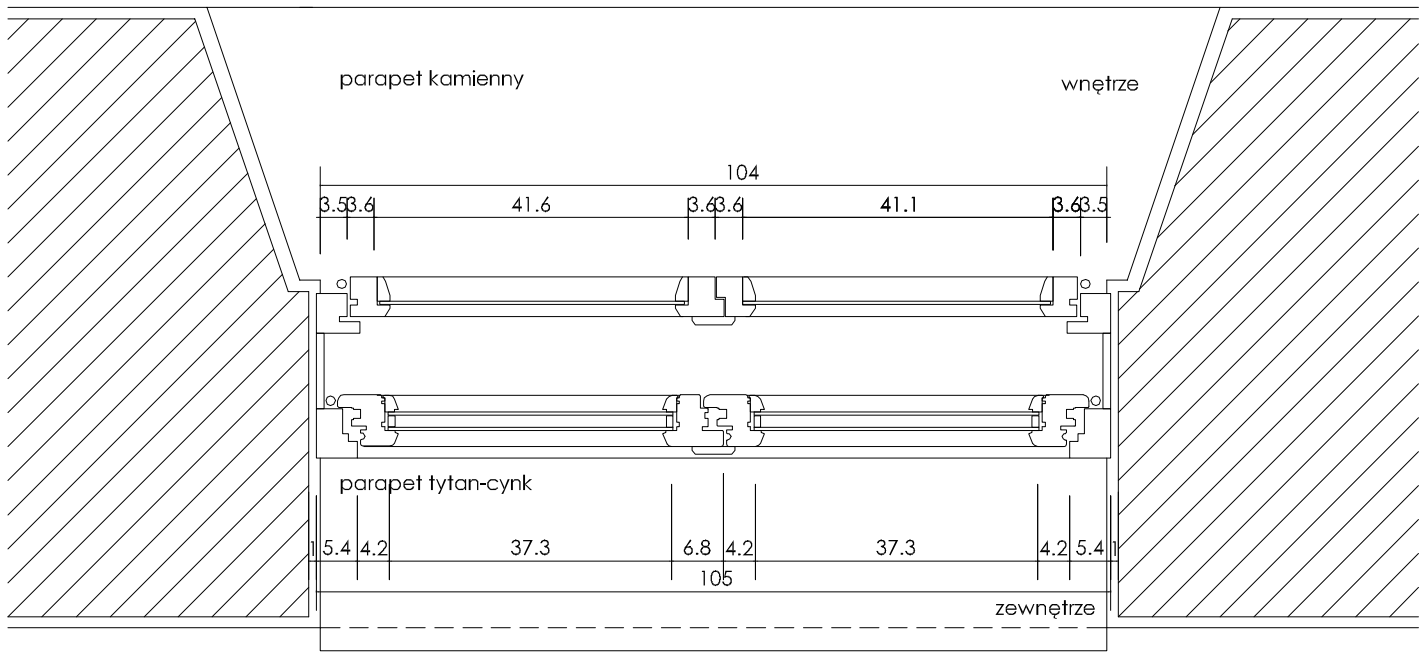


PRZEKRÓJ
POZIOMY
1:10

OKNO ZEWNĘTRZNE -
okno z zestawem termoizolacyjnym;
kolor od zewnątrz - dąb, jak już wykonane okna;
szprosy zewnętrzne

OKNO WEWNĘTRZNE -
skrzydło historyczne z pojedynczym szkleniem;
kolor łącznie z deską dystansową - biały

Parametry:
1. Okno skrzynkowe drewniane
2. Izol.termiczna szklenia U=1,1W/(m²K)
3. Izol.akust. okna minimalny wskaźnik wypadkowej izolacyjności akustycznej okna: R'A2=35dB
4. Nawiewnik higrosterowalny w ramie - 3szt

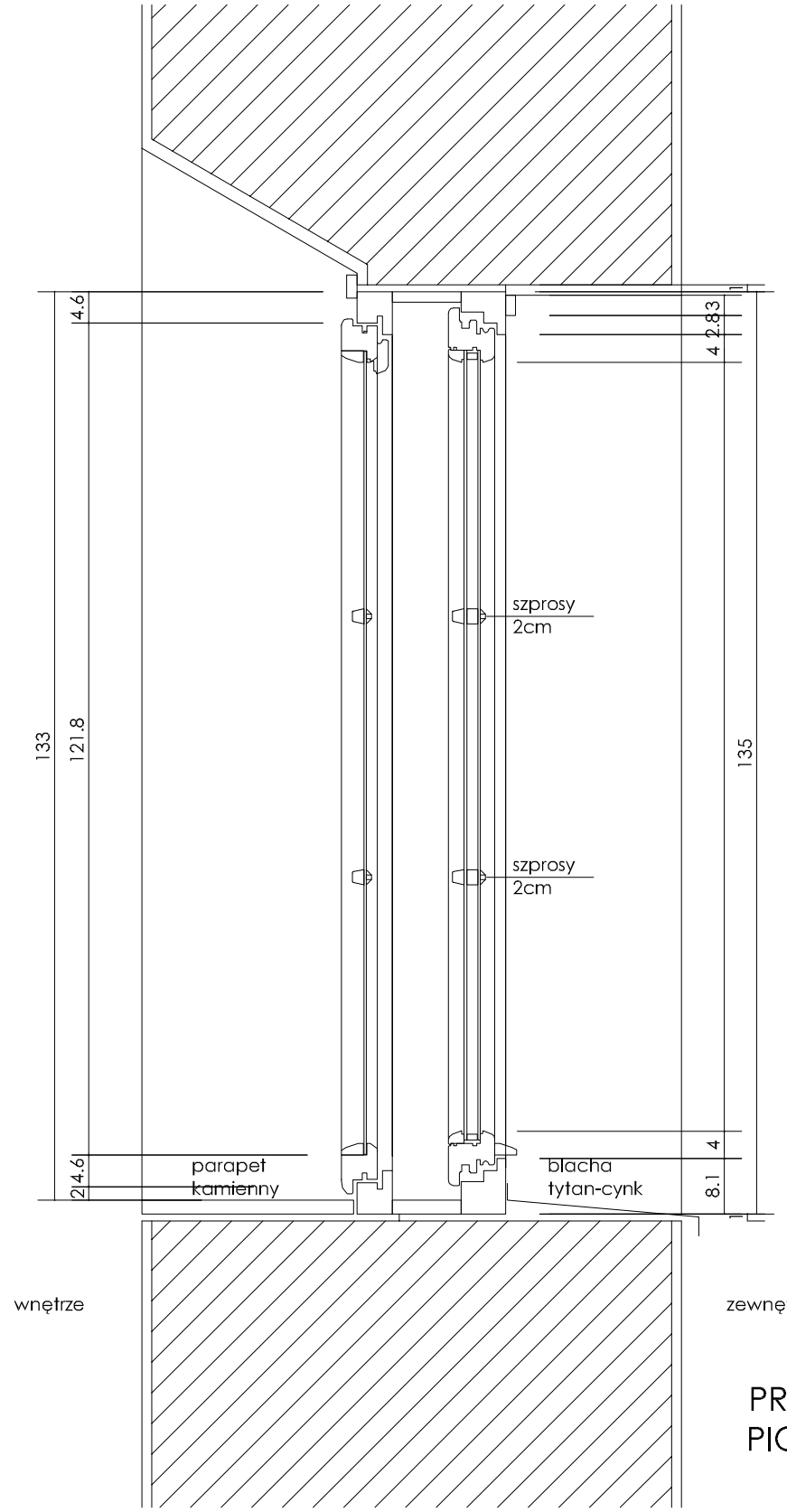


PRZEKRÓJ
PIONOWY
1:10

NIE SKALOWAĆ TEGO RYSUNKU.
WSZYSTKIE WYMIARY PODANE SĄ W CENTYMETRACH; POZIOMY SĄ PODANE W METRACH.
TEN RYSUNEK STANOWI WŁASNOŚĆ AUTORÓW I NIE MOŻE BYĆ UŻYWANY DO INNYCH CELÓW NIŻ ZWIĄZANYCH Z POWYŻSZYM PROJEKTEM.

LEGENDA

Rysunki stolarki okiennej zgodne z pozwoleniami na budowę nr:
-378.2014 z dn. 09.09.2014
-178.2016 z dn. 16.05.2016
(Pozw. zamienne)

Uwaga
należy sprawdzić wymiary ościeży na budowie

3 sztuki

TEMAT
TERMOMODERNIZACJA ZESPOŁU KLASZTORNEGO
ul. Wojska Polskiego 28a
09-200 Sierpc
dz. nr 529/5, 530
jedn.ewid.Sierpc, 142701_1
Obr.ewid. Sierpc 001

INWESTOR
Opactwo SS. Benedyktynek
w Sierpcu
ul. Wojska Polskiego 28a
09-200 Sierpc

OBIEKT
ZESPÓŁ KLASZTORNY
WRAZ Z ŁĄCZNIKIEM

PROJEKTANT
ARCHITEKTURA WNĘTRZA
PROJEKTY I REALIZACJE PLASTYCZNE
arch. Hanna Zamorska
80-857 Gdańsk, ul. Krosna 30/8
mobile: 0-606 961 272

PROJEKTANT
mgr inż. arch. HANNA ZAMORSKA
upr. do projektowania w specj. architektonicznej bez ograniczeń
nr 4996/Gd/91, POIA 0034

SPRAWDZAJĄCY
mgr inż. arch. WIOLETA STANISŁAWSKA
upr. do projektowania w specj. architektonicznej bez ograniczeń
nr 201/Gd/99, POIA 0474

STADIUM
PROJEKT WYKONAWCZY

BRANŻA
ARCHITEKTURA

TYTUŁ RYSUNKU
OKNO 1-4
PIĘTRO
pom. 2.18, 2.19

NR RYSUNKU
S R P K L W A 1 7

| SKALA | DATA |
|---|---|
| 1:10,1:25 | 06.2019 |

NINIEJSZY PROJEKT JEST PRZEDMIOTEM PRAWA AUTORSKIEGO I CHRONIONY JEST PRAWAMI OSOBISTYMI I AUTORSKIMI PRAWAMI MAJĄTKOWYMI JAKO "UTWÓR ARCHITEKTONICZNY, ARCHITEKTONICZNO-URBANISTYCZNY I URBANISTYCZNY" NA PODSTAWIE USTAWY Z DNIA 04 LUTEGO 1994 O PRAWIE AUTORSKIM I PRAWACH POKREWNYCH
(DZ.U. nr 80 z 2000 r., poz. 904)

OKNO ZEWNĘTRZNE -
okno z zestawem termoizolacyjnym;
kolor od zewnątrz - dąb, jak już wykonane okna;
szprosy zewnętrzne

OKNO WEWNĘTRZNE -
skrzydło historyczne z pojedynczym szkleniem;
kolor łącznie z deską dystansową - biały

Parametry:
1. Okno skrzynkowe drewniane
2. Izol.termiczna szklenia U=1,1W/(m²K)
3. Izol.akust. okna minimalny wskaźnik wypadkowej izolacyjności akustycznej okna: R'A2=35dB
4. Nawiewnik higrosterowalny w ramie - w oknach strychu

OKNO NA STRYCHU

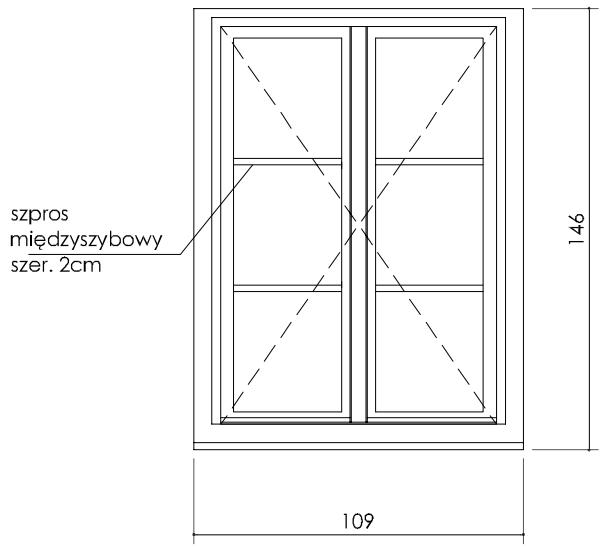


OKNA W PIWNICY
PCV BIAŁE

2szt

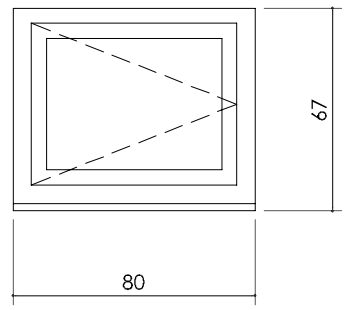


WIDOK
1:25

NIE SKALOWAC TEGO RYSUNKU.
WSZYSTKIE WYMIARY PODANE SA W CENTYMETRACH; POZIOMY SA PODANE W METRACH.
TEN RYSUNEK STANOWI WLASNOSC AUTOROW I NIE MOZE BYC UZYWANY DO INNYCH CELOW NIZ ZWIAZANYCH Z POWYZSZYM PROJEKTEM.

LEGENDA

Rysunki stolarki okiennej zgodne z pozwoleniami na budowę nr:
-378.2014 z dn. 09.09.2014
-178.2016 z dn. 16.05.2016
(Pozw. zamienne)

Uwaga
należy sprawdzić wymiary ościeży na budowie

TEMAT
TERMOMODERNIZACJA ZESPOŁU KLASZTORNEGO
ul. Wojska Polskiego 28a
09-200 Sierpc
dz. nr 529/5, 530
jedn.ewid.Sierpc, 142701_1
Obr.ewid. Sierpc 001

INWESTOR
Opactwo SS. Benedyktynek
w Sierpcu
ul. Wojska Polskiego 28a
09-200 Sierpc

OBIEKT
ZESPÓŁ KLASZTORNY WRAZ Z ŁĄCZNIKIEM

PROJEKTANT
ARCHITEKTURA WNĘTRZA
PROJEKTY I REALIZACJE PLASTYCZNE
arch. Hanna Zamorska
80-857 Gdańsk, ul. Krosna 30/8
mobile: 0-606 961 272

PROJEKTANT
mgr inż. arch. HANNA ZAMORSKA
upr. do projektowania w specj. architektonicznej bez ograniczeń
nr 4996/Gd/91, POIA 0034

SPRAWDZAJĄCY
mgr inż. arch. WIOLETA STANISŁAWSKA
upr. do projektowania w specj. architektonicznej bez ograniczeń
nr 201/Gd/99, POIA 0474

STADIUM
PROJEKT WYKONAWCZY

BRANŻA
ARCHITEKTURA

TYTUŁ RYSUNKU
OKNA STRYCHOWE I PIWNICZNE

NR RYSUNKU
S R P K L W A 1 8

| SKALA | 1:25 | 06.2019 | DATA |
|---|---|---|---|

NINIEJSZY PROJEKT JEST PRZEDMIOTEM PRAWA AUTORSKIEGO I CHRONIONY JEST PRAWAMI OSOBISTYMI I AUTORSKIMI PRAWAMI MAJATKOWYMI JAKO "UTWÓR ARCHITEKTONICZNY, ARCHITEKTONICZNO-URBANISTYCZNY I URBANISTYCZNY" NA PODSTAWIE USTAWY Z DNIA 04 LUTEGO 1994 O PRAWIE AUTORSKIM I PRAWACH POKREWNYCH
(DZ.U. nr 80 z 2000 r., poz. 904)